FabricAir

Innovating the HVAC industry since 1973

MONTAGESYSTEM

Alles auf einen Blick: Typ 01

Einfache Seilabhängung

- Ideal für gerade Strecken
- Kostengünstig
- Erhältlich in galvanisiertem Stahl und Edelstahl

Klicken oder Scannen

Animation

Klicken oder Scannen

Anleitung

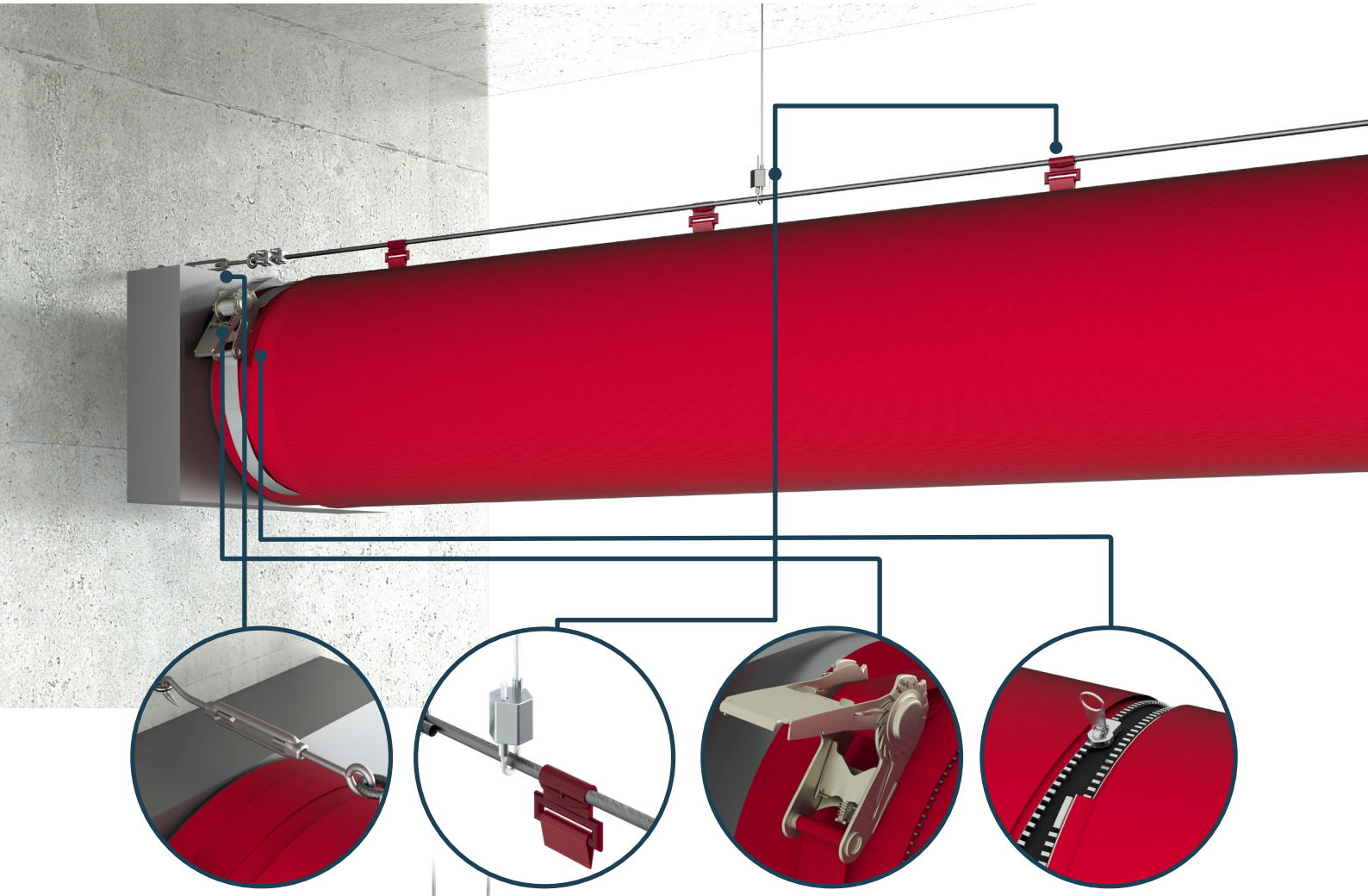

Die Seilabhängung Typ 01 wird zur Montage von „Standard“ klassischen Textilkanälen sowie für All-in-One Kanäle eingesetzt. Das kunststoffummantelte Seil besteht aus PVC-beschichtetem Edelstahl oder galvanisiertem Stahl, wodurch es ein ausgezeichnetes Produkt für korrosive Umgebungen ist.

Konfigurationsbeispiel

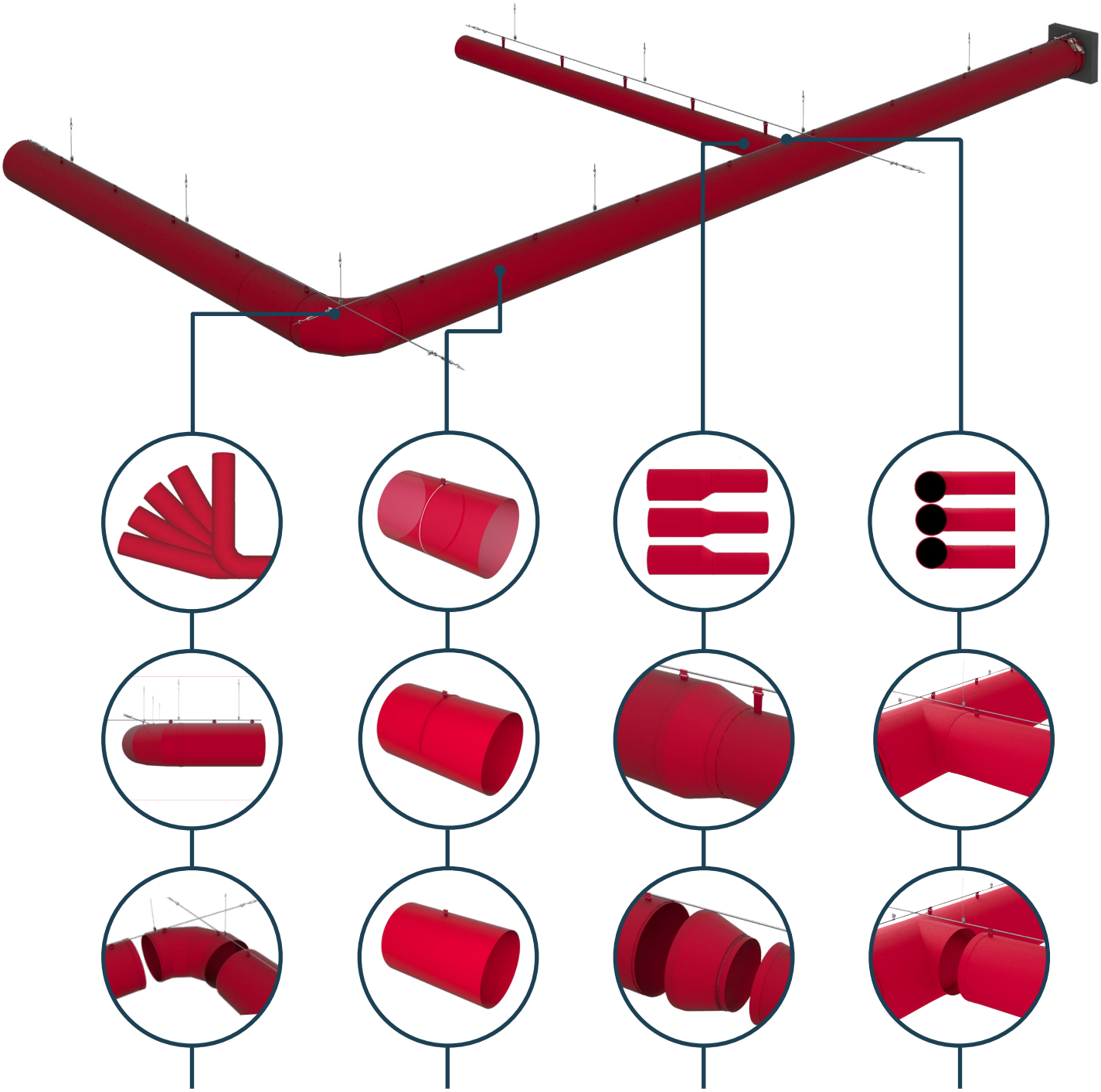

Bögen
Wir bieten kundenspezifische Bögen für jede Größe und Kanalform an.

Formstabilität
Unsere Luftkanäle entsprechen Ihrer gewünschten Formgebung, entweder als All-in-One-Lösung oder als integrierte 360°-Bügel. Die unsichtbaren 360°-Bügel befinden sich im Inneren des Kanals, bei der All-in-One-Lösung sind die 180°-Bügel in der äußeren Kanalseite eingenäht. Für die Reinigung lassen sich alle formstabilisierenden Teile entnehmen.

Reduktionen
Bei FabricAir bieten wir zentrische als auch nicht zentrische Reduktionsstücke an. Der Standard für die Kabelaufhängung Typ 01 ist nach oben hin ausgerichtet.

Abzweigungen
Sowohl zentrische als auch nicht zentrische Abzweigungen sind in gewünschter Ausführung möglich. Der Standard für Typ 01 ist nach oben ausgerichtet.

Verfügbare Optionen für Typ 01

Verstellbare Seilabhängung für Typ 01

Für den Typ 01 wird ein einzelnes Stahlseil verwendet, das an der Oberseite des Kanals in der 12-Uhr-Position verläuft. Die beiden Enden werden an der Gebäudestruktur befestigt. Die verstellbaren Seilschlaufen verlaufen entlang der gesamten Länge und werden an der Baukonstruktion fixiert. Somit ist sichergestellt, dass das Seil nicht durchhängt.

Seilabhängung

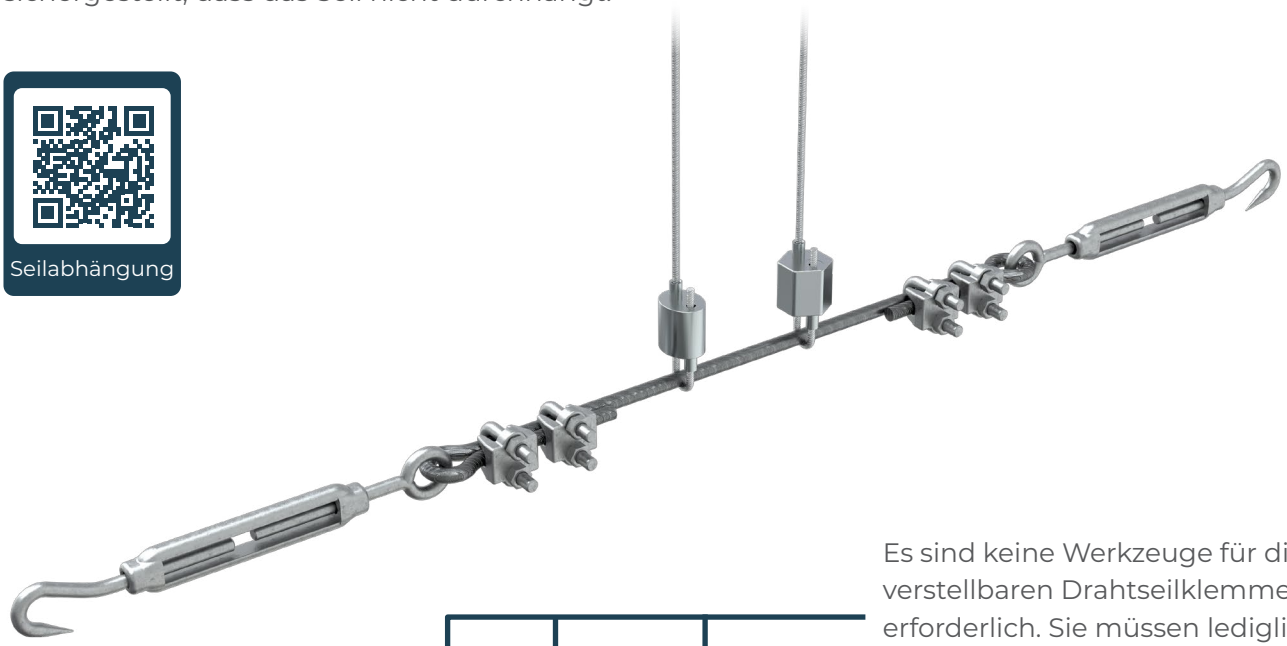

Es sind keine Werkzeuge für die verstellbaren Drahtseilklemmen erforderlich. Sie müssen lediglich den Sperrmechanismus lösen und können die Anpassung vornehmen.

Verstellbare Drahtseilklemme für die Aufhängung SS

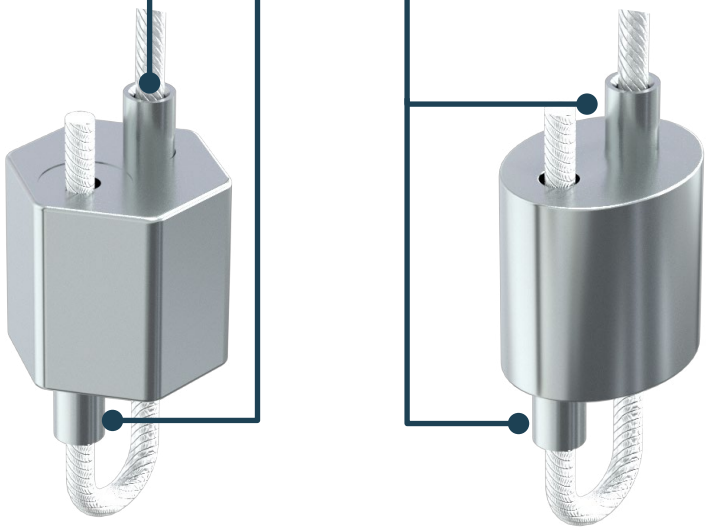

Verstellbare Drahtseilklemme für die Aufhängung GV

Anmerkung: Es gibt zwei Arten von Drahtseilklemmen für Typ 01. Abhängig vom Projekt wird nur eine davon verwendet.

fabricair.com/contacts

Alle Rechte vorbehalten, FabricAir® 2023. Die neueste Version kann unter fabricair.com heruntergeladen werden. Für Druckfehler übernehmen wir keinerlei Haftung.

FA-IG-T01-220524

smart air solutions.