FabricAir

Typ 04

Handbuch für die Installation

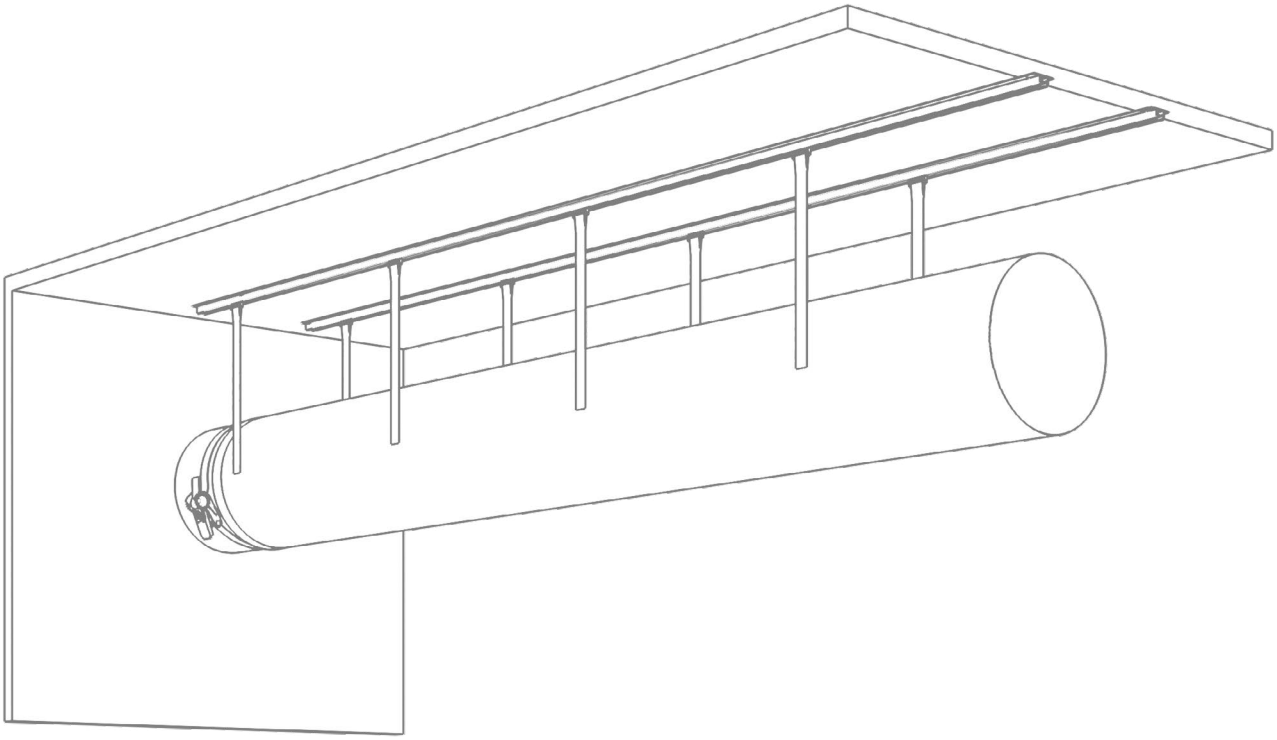

Die Aufhängung Typ 04 ist für klassische Luftkanäle geeignet und kann direkt an jeder flachen Decke befestigt werden. Typ 04 ermöglicht einen geringen Abstand zwischen der Oberseite des Luftkanals und der Decke.

Animation

Inhalt

1.0 INHALT DES PAKETS 3

1.1 Erläuterung der Tabelle 4

1.2 Übersicht der Einzelteile von Typ 04 5

2.0 MONTAGE DES AUFHÄNGUNGSSYSTEMS 6

2.0 Montage des Aufhängungssystems 6

2.1 Montage der T-Schiene 6

2.2 T-Schienen für Verzweigungen 8

2.3 Bögen 9

2.4 Detaillierte Montageanleitung 10

3.0 MONTAGE DES TEXTILKANALS 11

3.1 Befestigung am Metallauslass mit Spanngurt 11

3.2 Spanngurte 11

3.3 Montage an der T-Schiene 12

1.0 INHALT DES PAKETS

Video

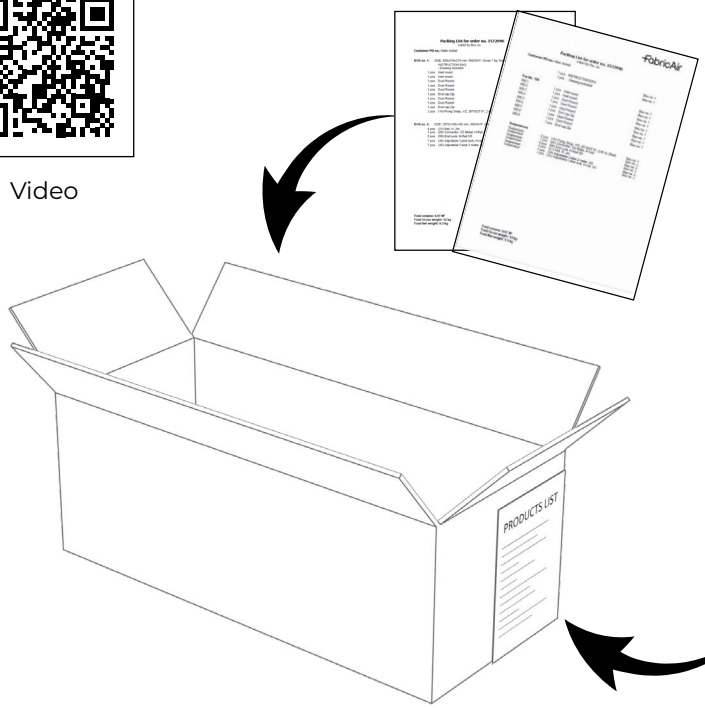

Paket 1 enthält alle erforderlichen Unterlagen:

- Zeichnungen
- Installationshandbuch
- Packliste (nach Karton)
- Packliste (nach Positionen)

Die Nummer des Kartons und die Auflistung des Inhalts sind auf dem äußeren Etikett sichtbar.

ORDER NO : 1473677 FabricAir

Contents of box NO. 1/2:

Instruction bag	1 pcs
Drawing included	1 pcs

Distribution Ducts

Tag. no. 100.1 Inlet
Tag. no. 100.2 Inlet

Suspensions

(05) Stretcher
(14) Cable lock
(18) Fixing

FabricAir

Packing List for order no. 1572946
Listed by Pos. no.

Customer PO no.: Nate Verbal

	1 pcs	INSTRUCTION BAG	Box no. 1
	1 pcs	- Drawing included	Box no. 1
Pos No. 100			
100.1	1 pcs	Inlet round	Box no. 1
100.2	1 pcs	Inlet round	Box no. 1
100.3	1 pcs	Duct Round	Box no. 1
100.4	1 pcs	Duct Round	Box no. 1
100.5	1 pcs	Duct Round	Box no. 1
100.6	1 pcs	End cap Zip	Box no. 1
100.7	1 pcs	Duct Round	Box no. 1
100.8	1 pcs	Duct Round	Box no. 1
100.9	1 pcs	End cap Zip	Box no. 1
Suspensions			
Suspension	2 pcs	(18) Fixing Strap, Y/Z, Ø710/27.9", 2,46 m, Black	Box no. 1
Suspension	1 pcs	(06) Connector, SS Metal, H-Rail	Box no. 2
Suspension	6 pcs	(08) End Lock, H-Rail SS	Box no. 2
Suspension	4 pcs	(21) Rail, H, 2m	Box no. 2
Suspension	7 pcs	(38) Adjustable Cable 2 meter, SS	Box no. 2
Suspension	7 pcs	(36) Adjustable Cable lock, H-rail, SS	Box no. 2

Total volume: 0.07 M³
Total Gross weight: 12 kg
Total Net weight: 9.3 kg

FabricAir

Packing List for order no. 1572946
Listed by Box no.

Customer PO no.: Nate Verbal

BOX no. 1: SIZE: 590x210x275 mm, WEIGHT: Gross 7 kg. Net 5.9 kg.

	INSTRUCTION BAG	
	- Drawing included	
1 pcs	Inlet round	Tag No. 100.1
1 pcs	Inlet round	Tag No. 100.2
1 pcs	Duct Round	Tag No. 100.3
1 pcs	Duct Round	Tag No. 100.4
1 pcs	Duct Round	Tag No. 100.5
1 pcs	End cap Zip	Tag No. 100.6
1 pcs	Duct Round	Tag No. 100.7
1 pcs	Duct Round	Tag No. 100.8
1 pcs	End cap Zip	Tag No. 100.9
2 pcs	(18) Fixing Strap, Y/Z, Ø710/27.9", 2,46 m, Black	Suspension

BOX no. 2: SIZE: 2070x150x100 mm, WEIGHT: Gross 5 kg. Net 3.45 kg.

4 pcs	(21) Rail, H, 2m	Suspension
1 pcs	(06) Connector, SS Metal, H-Rail	Suspension
6 pcs	(08) End Lock, H-Rail SS	Suspension
7 pcs	(36) Adjustable Cable lock, H-rail, SS	Suspension
7 pcs	(38) Adjustable Cable 2 meter, SS	Suspension

Total volume: 0.07 M³
Total Gross weight: 12 kg
Total Net weight: 9.3 kg

- Es gibt zwei verschiedene Packlisten – nach Kartons und nach Positionen. Jeder Karton enthält entweder Aufhängungsteile oder Luftkanäle. Jeder Kanalabschnitt/jedes Bauteil hat eine Kennzeichnungsnummer (Kennzeichnungsnummer XXX.X). Aufhängungsteile haben Part-ID-Nummern. Beispiel: (21) H-Schiene, 2 m. In diesem Fall ist (21) die Part -ID.
- Die Kennzeichnungsnummern sind in der Montagereihenfolge angegeben. Die Montage des Kanals sollte mit der Kennzeichnungsnummer XXX.1 beginnen und entsprechend fortgesetzt werden.

1.1 Tabelle zum Verständnis aller Komponenten (auf der Systemzeichnung)

KOMPONENTEN								
Tag#	Gewebe	Farbe	Strömungsmodell			Aufhängung		
			Primär	Positionierung	Sekundär	Typ	Seillänge	Material
350404600025	Combi 70	Schwarz 3004			FabFlow		0	GV
100.1	Combi 70	Schwarz 3004			FabFlow		0	GV
100.2	Combi 70	Schwarz 3004	SonicFlow SonicFlow SonicFlow SonicFlow SonicFlow	2:00 3:00 4:00 5:00 6:00	FabFlow	Typ 01 AiO	50 mm [2"]	GV

Die Tabelle enthält beispielhafte Komponenten

Tag#: Dies ist die spezifische Identifikationsnummer für jeden Abschnitt.

Tag 3504..##..25: Dies ist der Strömungsregler, der zur Reduzierung von Strömungswirbeln beiträgt und in jede Verbindung eingezippt werden kann.

Gewebe: Das für dieses Projekt ausgewählte Material.

Farbe: Die ausgewählte Farbe („Standard“) bedeutet, dass die Farbe aus der Standardfarbkarte ausgewählt wurde.

Primäres Strömungsmodell: Die primäre Methode der Luftverteilung.

Positionierung: Anordnung der Löcher (die Richtung des Luftstroms ist die Richtung, in der die Luft den Betrachter von hinten treffen würde).

Sekundäres Strömungsmodell: FabFlow für durchlässige Gewebe.

Aufhängung: Das für das Projekt gewählte Aufhängungssystem.

Seillänge: Die Länge des Seils vom oberen Ende des Luftkanals bis zur Aufhängung.

1.2 Übersicht der Einzelteile (angegeben auf der Packliste)

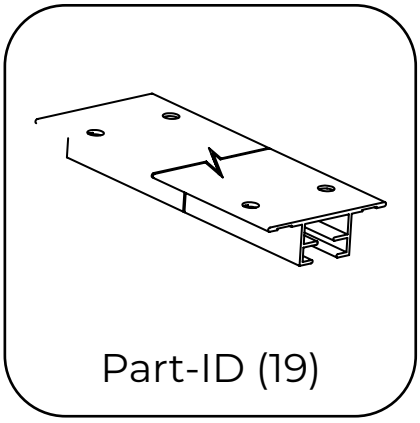

T-Schienen-Profil

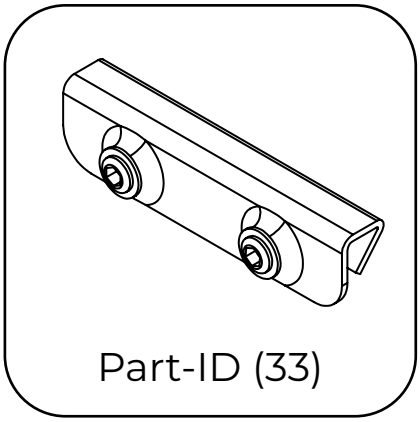

Verbindungsstück für T-Schiene

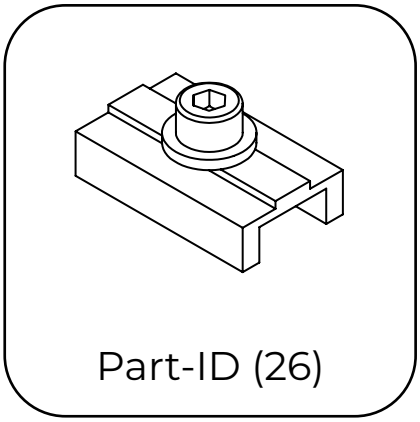

Profilklemme für T-Schiene

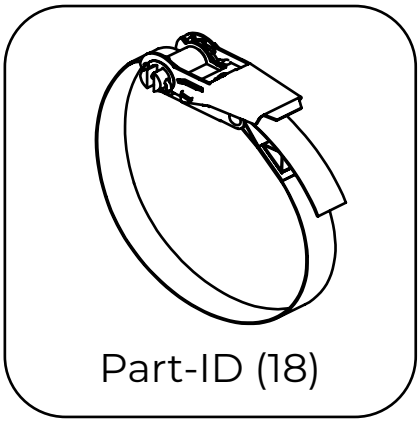

Spanngurt für Luftkanal
Ø > 508 mm [20"]

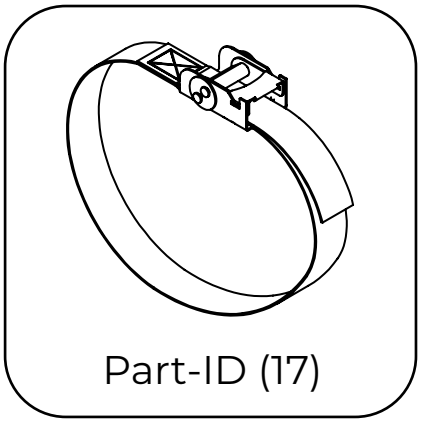

Spanngurt für Luftkanal
Ø < 508 mm [20"]

2.0 MONTAGE DES AUFHÄNGUNGSSYSTEMS

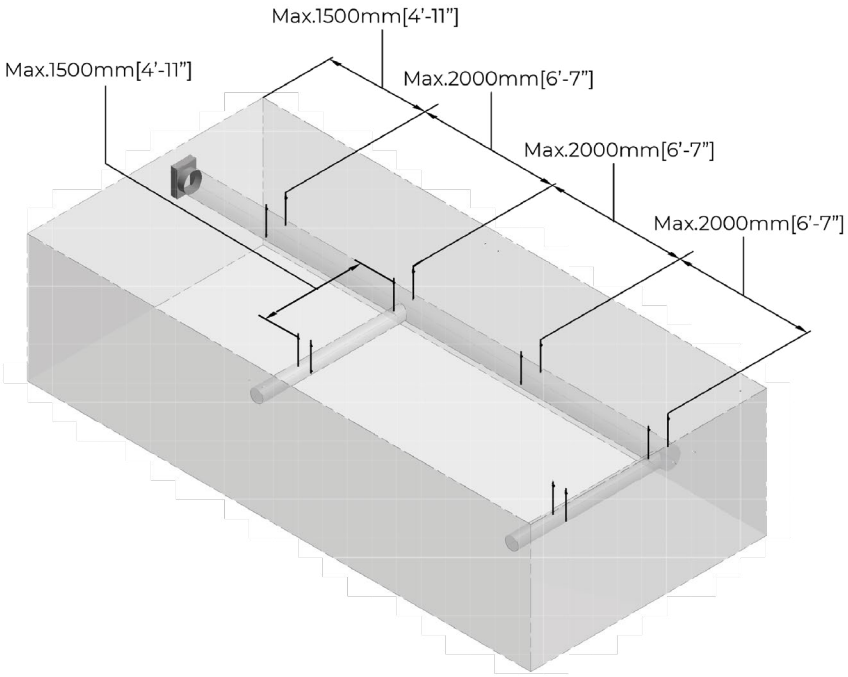

Montage der T-Schiene

Video

- Das Verbindungsstück für die T-Schiene wird von FabricAir geliefert.
- Die T-Schiene wird in 2 m langen Abschnitten hergestellt.
- Das Aufhängungssystem muss direkt an der Decke montiert werden. Es ist nicht möglich, die T-Schiene unterhalb der Decke einzusetzen.

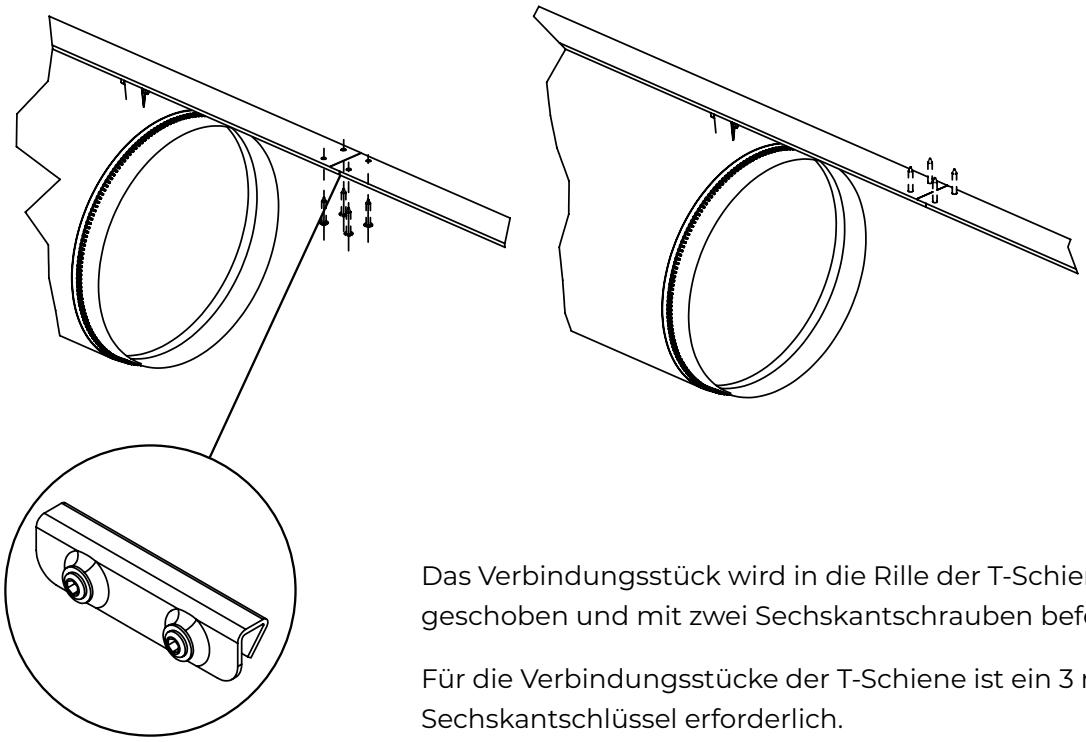

Das Verbindungsstück wird in die Rille der T-Schiene geschoben und mit zwei Sechskantschrauben befestigt.

Für die Verbindungsstücke der T-Schiene ist ein 3 mm Sechskantschlüssel erforderlich.

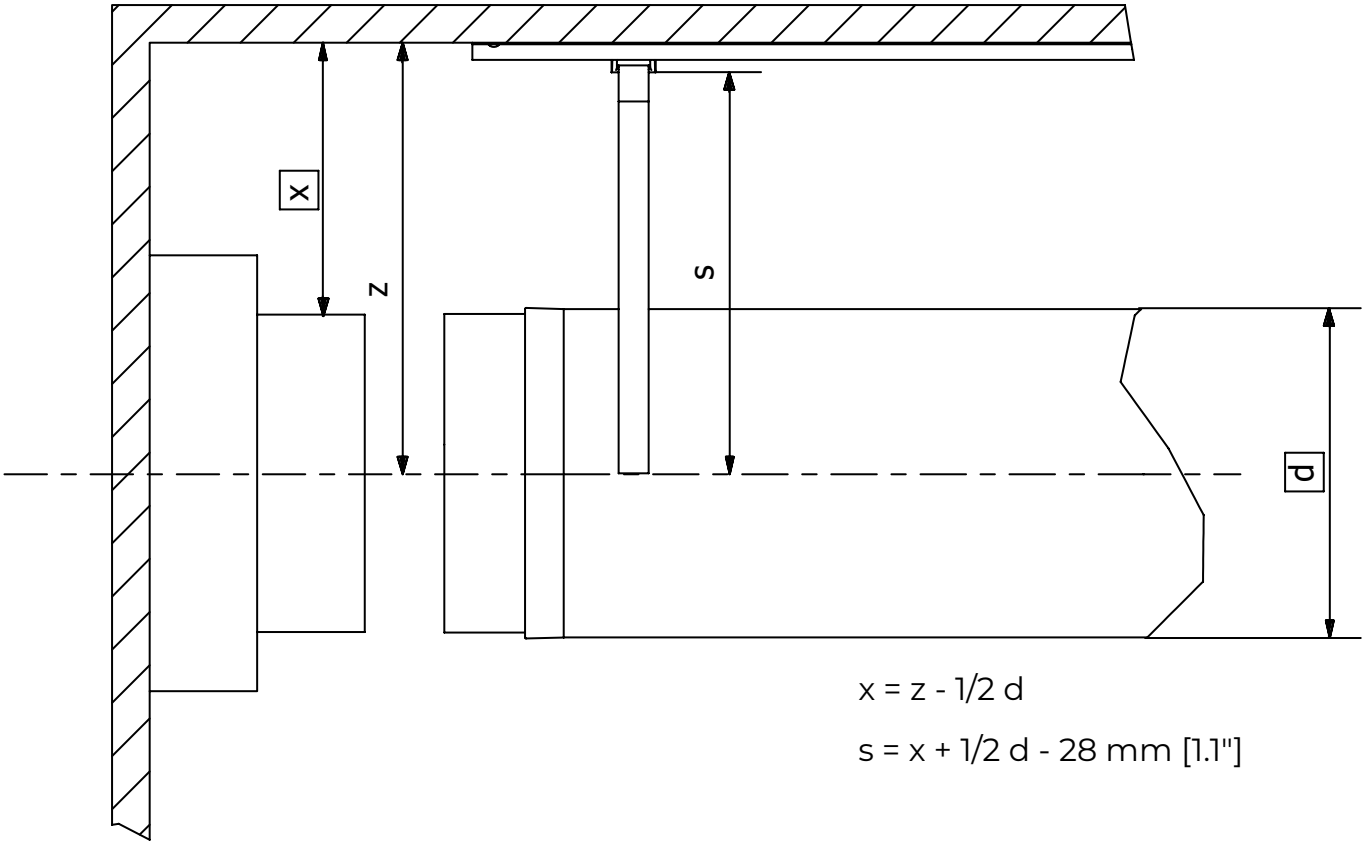

x = z - 1/2 d

s = x + 1/2 d - 28 mm [1.1"]

- Die T-Schiene wird mittig über dem FabricAir-System montiert.
- Um eine geradlinige Installation zu gewährleisten, sollten Kreidestriche und/oder Laser eingesetzt werden.
- Die T-Schienen müssen mit Befestigungselementen von externen Anbietern an der Deckenkonstruktion befestigt werden.
- Die T-Schienen sind nicht vorgebohrt, damit der Installateur die optimalen Befestigungspunkte frei wählen kann.
- Für eine maximale Stabilität sollten die T-Schienen an beiden Enden mit mindestens vier Befestigungselementen pro Schiene an der Tragkonstruktion befestigt werden.
- Die T-Schienen können auf die erforderliche Länge zugeschnitten werden. Es wird jedoch empfohlen, eine zusätzliche Länge von 300 mm [12"] am Ende der Schiene einzuplanen, um die Ausdehnung des Gewebes unter Druck auszugleichen.
- Das Aufhängungssystem muss direkt an der Decke befestigt werden. Es ist nicht möglich, die T-Schiene unter der Decke zu montieren.

2.2 T-Schienen für Verzweigungen

Video

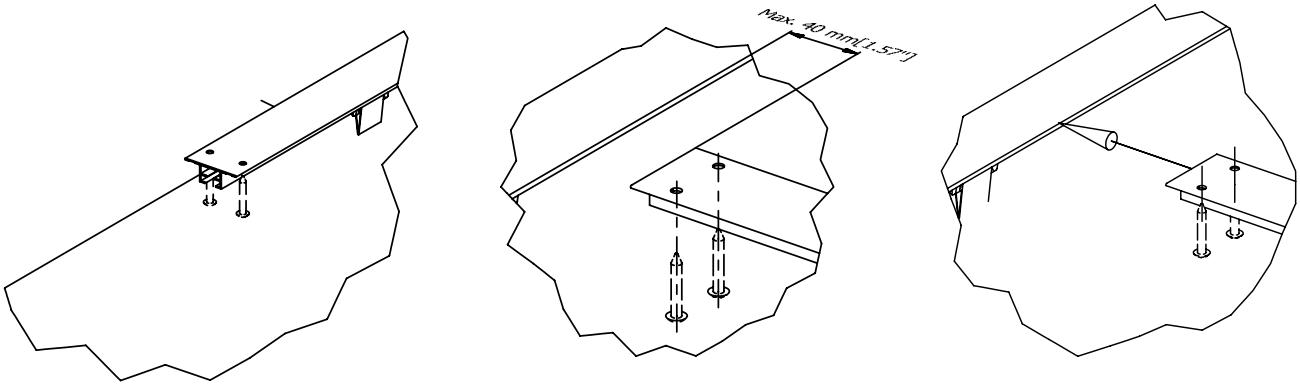

- Bei der Montage muss ein ausreichender Abstand zwischen den Schienen eingeplant werden, damit die Klemmen in die Schienen eingesetzt werden können. Dies ermöglicht eine nahtlose Integration der Abzweigklemmen in das gesamte System und gewährleistet eine optimale Effizienz.
- Das System kann innerhalb des T-Profils der abgehängten Decke für die Typen 03 und 04 verwendet werden. Für ein optimales Ergebnis sollten die T-Schienen in Abständen von 600 mm [2'] oder 1200 mm [4'] sicher an den T-Profilen befestigt werden.
- Es ist sehr wichtig, dass die Gewichtsbelastung der abgehängten Decke vor der Montage überprüft wird. Eine Nichtbeachtung dieser Richtlinien kann zu Tragfähigkeitsproblemen führen. Es ist daher unerlässlich, die Gewichtsbelastbarkeit gründlich zu prüfen und sicherzustellen, dass die Konstruktion dem Gewicht standhalten kann.

2.3 Verzweigungen

Ausrichtung nach oben

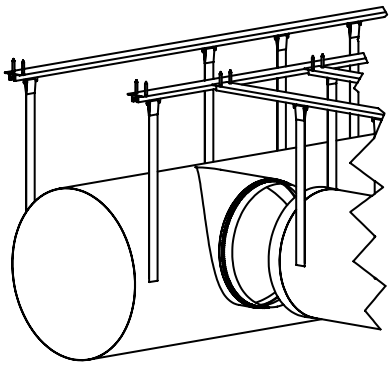

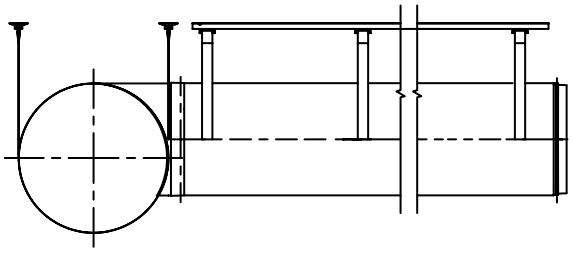

Mittig ausgerichtete Verzweigung mit erweiterter Gurtlänge

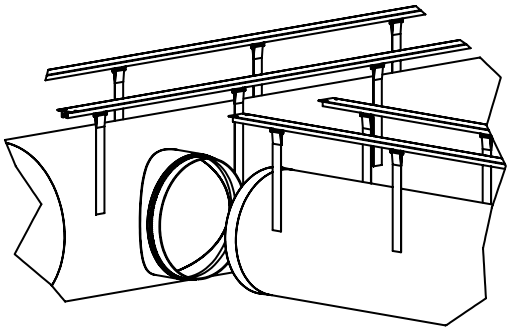

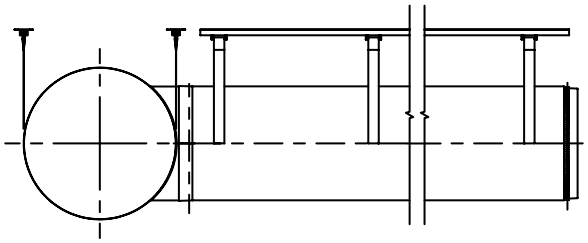

Nach unten ausgerichtete Verzweigung mit erweiterter Gurtlänge

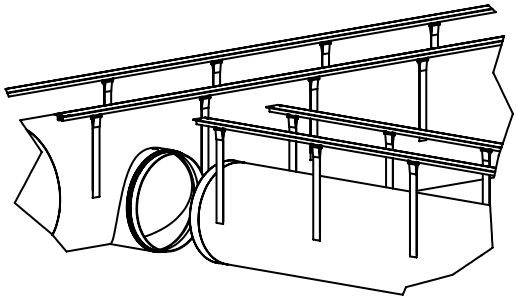

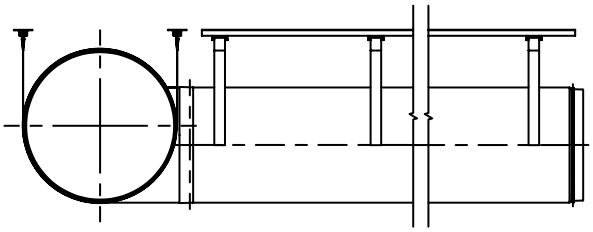

2.4 Detaillierte Montageanleitung

Über den QR-Code erhalten Sie weitere Informationen zu den einzelnen Kategorien.

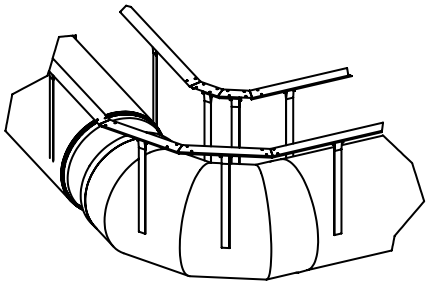

Bögen
Alle Winkel und Größen

Zeichnungen

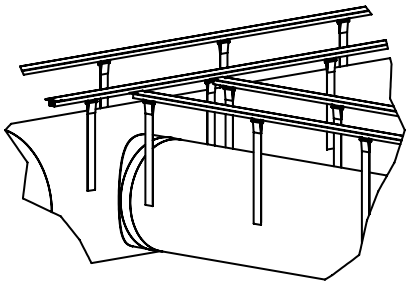

Verzweigungen
Nach oben/mittig/unten ausgerichtet

Zeichnungen

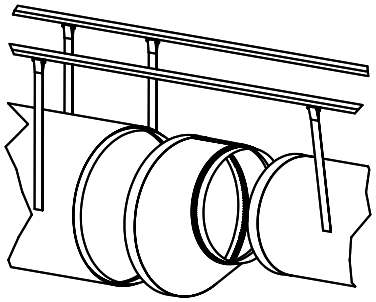

Verbindungsstücke
Nach oben/mittig/unten ausgerichtet

Zeichnungen

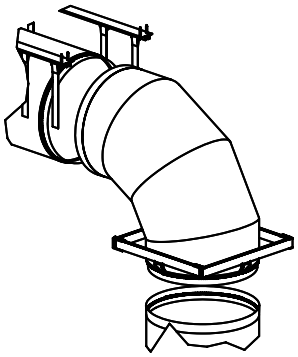

Aufhängung von vertikalen Luftkanälen

Zeichnungen

3.0 MONTAGE DES TEXTILKANALS

3.1 Spanngurte

Part-ID (17) Kanal Ø < 510 mm [20"]

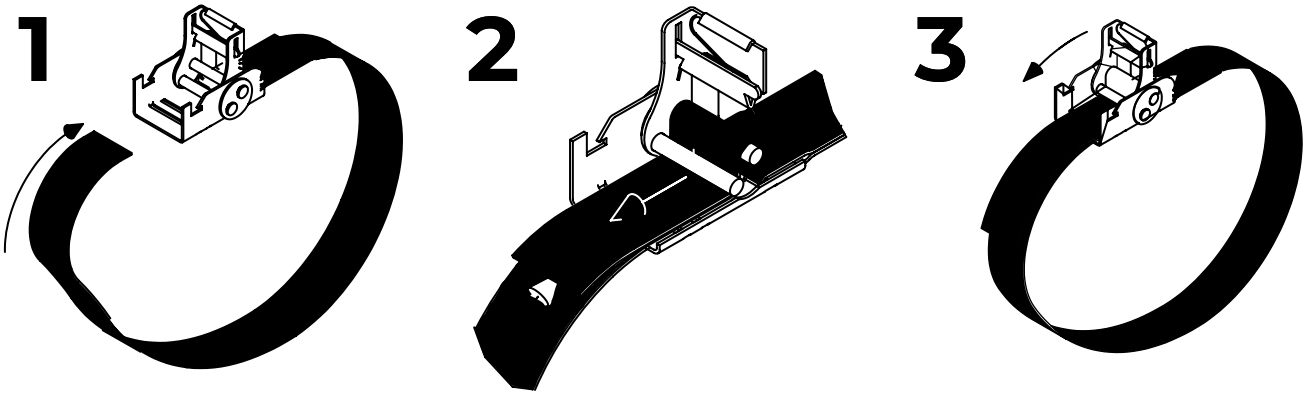

Part-ID (18) Kanal Ø >= 510mm [20"]

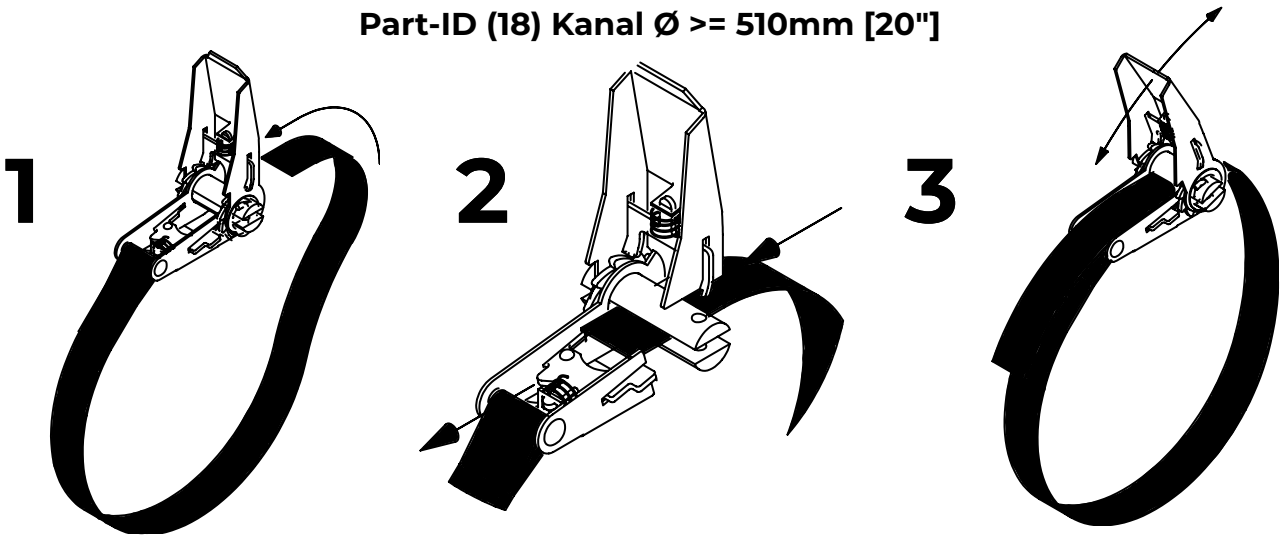

3.2 Befestigung am Metallauslass mit Spanngurt

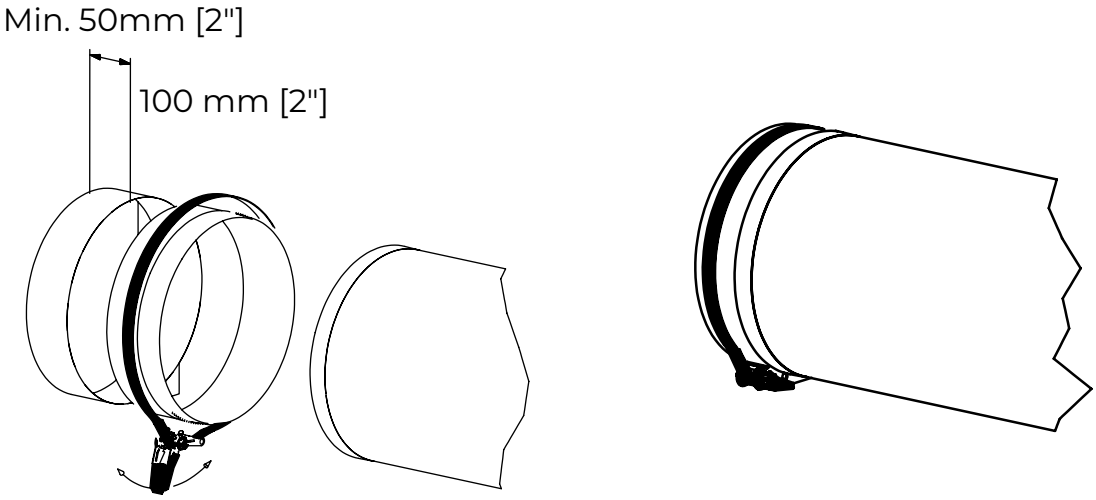

3.3 Montage des Kanals an der T-Schiene

Video

1

Hängen Sie den Luftkanal auf

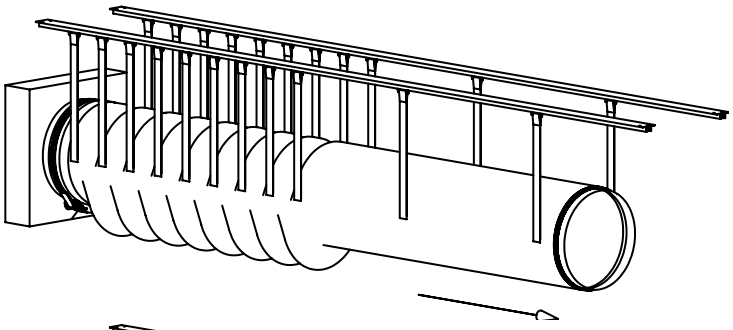

2

Ziehen Sie den Luftkanal auseinander

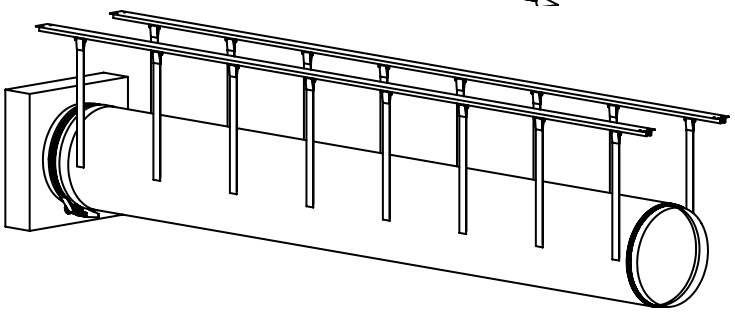

3

Führen Sie die Schieber in die Schiene ein

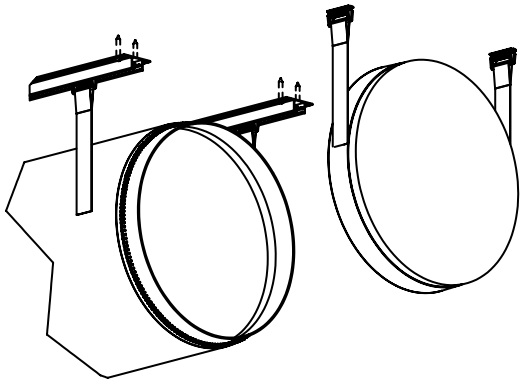

4

Setzen Sie die Endkappe auf das Kanalende und schließen Sie den Reißverschluss

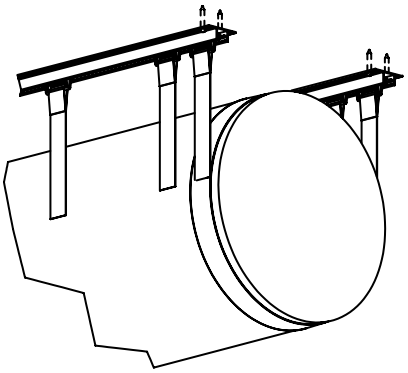

5

Sichern Sie den aufgehängten Luftkanal durch Einsetzen des Profilschlosses

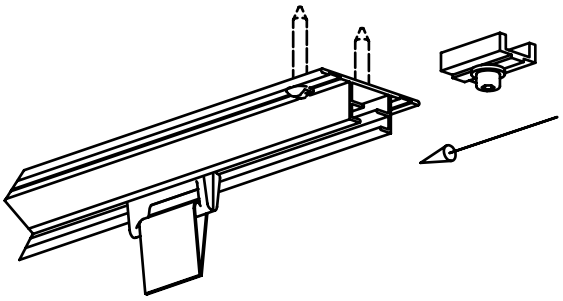

6

Abschließend drehen Sie die Schraube im Uhrzeigersinn

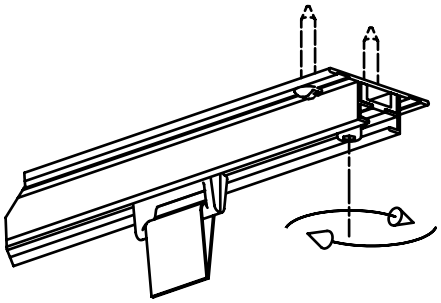

smart air solutions.

fabricair.com/de/kontakte

Alle Rechte vorbehalten. FabricAir® 2024.
Die neueste Version kann auf fabricair.com heruntergeladen werden.