FabricAir

Type 13

Montaj Kılavuzu

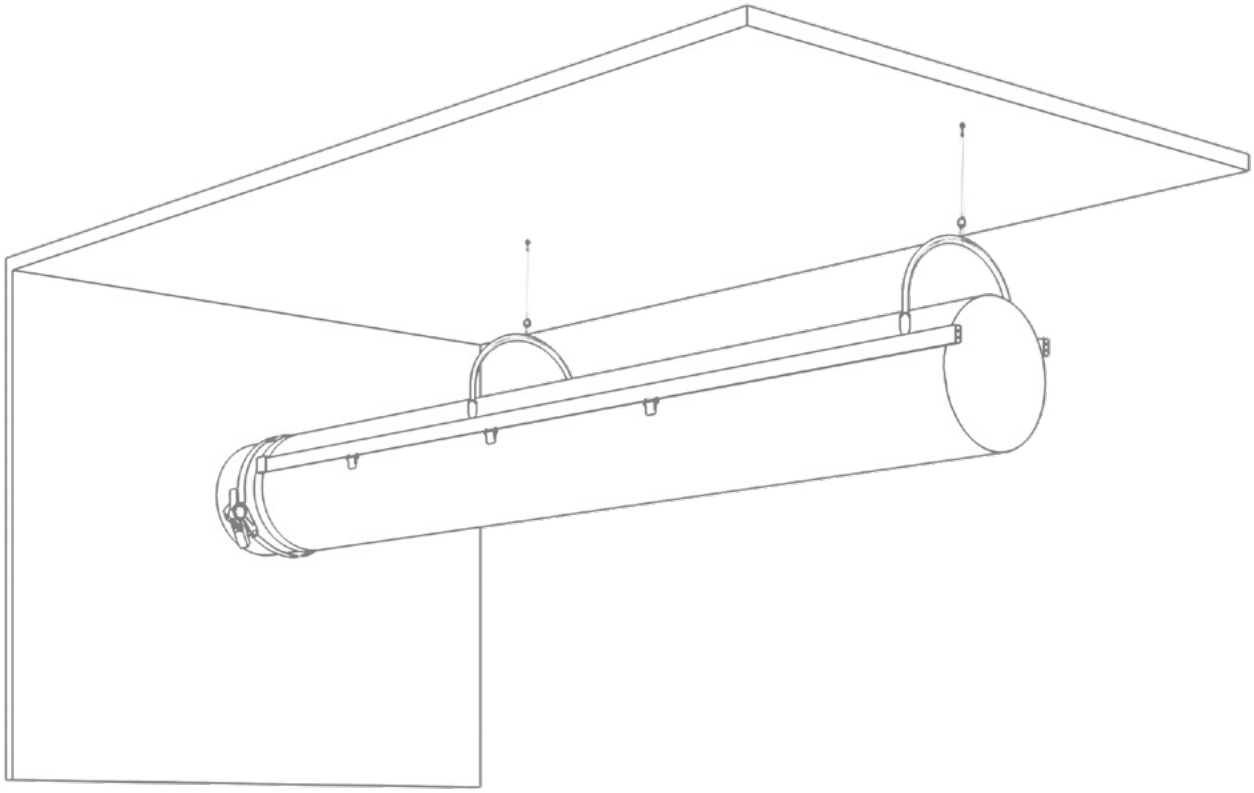

Type 13, alüminyum halkalar ile birleştirilen, yuvarlak profilli kumaş kanallar için sunulan bir askı sistemidir. Her bir kasnak yapıya direkt monte edilir. Böylece sistemin dengeli bir şekilde montajı yapılır. Type 13 şekil koruma donanımıyla (All-in-One, Dahili 360° Çemberler) uyumlu değildir.

Animasyon

İçindekiler

1.0 KUTULARIN AÇILIŞI **3**
1.1 Malzeme tablosu 4
1.2 Type 13 askı sistemi malzemeleri 5
2.0 ASKI SİSTEMİ MONTAJI **6**
2.1 Ara parça çubuğu bağlantı elemanlarına takma 8
2.2 Ara parça çubuklarını ve bağlantı elemanlarını kullanarak raylara bağlama 8
2.3 Profilleri birleştirme 8
2.4 Dikey askılar 9
2.5 Branşmanlar 10
2.6 Askı sisteminin detaylı montajı 11
3.0 KUMAŞ HAVA KANALININ MONTAJI **12**
3.1 Bağlama kemeriyle metal kanala bağlantı 12
3.2 Bağlama kemerleri 13
3.3 Kanalın H-Raya montajı 14

1.0 KUTULARIN AÇILIŞI

Video

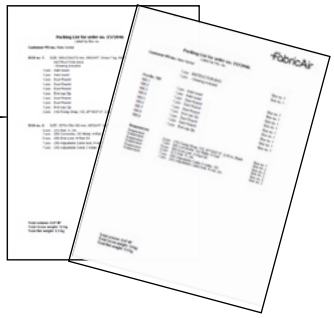

1 numaralı kutuda proje ile ilgili tüm dökümanlar yer alır.

- Sistem Çizimleri
- Montaj Kılavuzu
- Çeki Listesi (Kutuya göre)
- Çeki Listesi (Pozisyonlara göre)

Kutu numarası ve kutu içeriği, kutunun üzerindeki etikette yer alır.

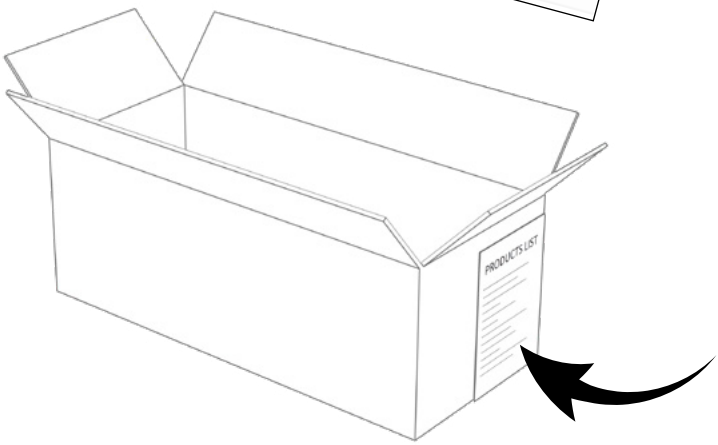

ORDER NO : 1473677 FabricAir

Contents of box NO. 1/2:

Instruction bag	1 pcs
Drawing included	1 pcs

Distribution Ducts

Tag. no. 100.1 Inlet
Tag. no. 100.2 Inlet

Suspensions

(05) Stretcher
(14) Cable lock
(18) Fixing

FabricAir

Packing List for order no. 1572946
Listed by Pos. no.

Customer PO no.: Nate Verbal

	1 pcs	INSTRUCTION BAG	Box no. 1
	1 pcs	- Drawing included	Box no. 1
Pos No. 100			
100.1	1 pcs	Inlet round	Box no. 1
100.2	1 pcs	Inlet round	Box no. 1
100.3	1 pcs	Duct Round	Box no. 1
100.4	1 pcs	Duct Round	Box no. 1
100.5	1 pcs	Duct Round	Box no. 1
100.6	1 pcs	End cap Zip	Box no. 1
100.7	1 pcs	Duct Round	Box no. 1
100.8	1 pcs	Duct Round	Box no. 1
100.9	1 pcs	End cap Zip	Box no. 1
Suspensions			
Suspension	2 pcs	(18) Fixing Strap, Y/Z, Ø710/27.9°, 2,46 m, Black	Box no. 1
Suspension	1 pcs	(06) Connector, SS Metal, H-Rail	Box no. 2
Suspension	6 pcs	(08) End Lock, H-Rail SS	Box no. 2
Suspension	4 pcs	(21) Rail, H, 2m	Box no. 2
Suspension	7 pcs	(38) Adjustable Cable 2 meter, SS	Box no. 2
Suspension	7 pcs	(36) Adjustable Cable lock, H-rail, SS	Box no. 2

Total volume: 0.07 M³
Total Gross weight: 12 kg
Total Net weight: 9.3 kg

FabricAir

Packing List for order no. 1572946
Listed by Box no.

Customer PO no.: Nate Verbal

BOX no. 1: SIZE: 590x210x275 mm, WEIGHT: Gross 7 kg. Net 5.9 kg.

	INSTRUCTION BAG	
	- Drawing included	
1 pcs	Inlet round	Tag No. 100.1
1 pcs	Inlet round	Tag No. 100.2
1 pcs	Duct Round	Tag No. 100.3
1 pcs	Duct Round	Tag No. 100.4
1 pcs	Duct Round	Tag No. 100.5
1 pcs	End cap Zip	Tag No. 100.6
1 pcs	Duct Round	Tag No. 100.7
1 pcs	Duct Round	Tag No. 100.8
1 pcs	End cap Zip	Tag No. 100.9
2 pcs	(18) Fixing Strap, Y/Z, Ø710/27.9°, 2,46 m, Black	Suspension

BOX no. 2: SIZE: 2070x150x100 mm, WEIGHT: Gross 5 kg. Net 3.45 kg.

4 pcs	(21) Rail, H, 2m	Suspension
1 pcs	(06) Connector, SS Metal, H-Rail	Suspension
6 pcs	(08) End Lock, H-Rail SS	Suspension
7 pcs	(36) Adjustable Cable lock, H-rail, SS	Suspension
7 pcs	(38) Adjustable Cable 2 meter, SS	Suspension

Total volume: 0.07 M³
Total Gross weight: 12 kg
Total Net weight: 9.3 kg

- Pakette bir tanesi kutu numarasına göre diğeri kanalların yerleşimine (pozisyon) göre iki adet çeki listesi bulunur. Aynı kutunun içerisinde askı malzemeleri ve kanallar bulunabilir. Her kanal bölümünün/bileşeninin bir etiket numarası vardır. (Tag No. XXX.X). Askı elemanlarının parça kimlik numaraları vardır. Örnek: (21) H-Ray, 2 m. Bu durumda, (21) parça kimlik numarasıdır.
- Etiket numaraları montaj sırasına göre işaretlenmiştir. Kanal montajı Etiket No. XXX.1 ile başlamalı ve buna göre devam etmelidir.

1.1 Malzeme tablosu (sistem çizimleri üzerinde gösterilir)

MALZEMELER								
Etiket#	Kumaş	Renk	Akış modeli			Askı sistemi		
			Birincil	Atış yönleri	İkincil	Tip	Kayış uzunluğu	Malzeme
350404600025	Combi 70	Siyah 3004			FabFlow		0	GV
100.1	Combi 70	Siyah 3004			FabFlow		0	GV
100.2	Combi 70	Siyah 3004	SonicFlow SonicFlow SonicFlow SonicFlow SonicFlow	2:00 3:00 4:00 5:00 6:00	FabFlow	Type 01 AiO	50 mm [2"]	GV

YUKARIDAKİ TABLO ÖRNEK OLARAK VERİLMİŞTİR

Etiket#: bölüm için tanımlayıcı etiket numarasıdır.

Etiket 3504..##..25: bu parça, hava hızlarının yönetilmesine yardımcı olan ve herhangi bir bağlantı yerine fermuar ile bağlanan FabricAir akış konisidir.

Kumaş: proje için belirlenen kumaş modeli.

Renk: seçilen renk.

Ana akış modeli: ana hava akış modeli

Yerleştirme: deliklerin konumu; hava akış yönünü arkanıza aldığınız durumda kanal üzerindeki deliklerin yerleşimi.

İkincil akış modeli: FabFlow akış modeli; geçirgen kumaş kullanıldığında kanal yüzeyinden sızan hava.

Askı sistemi tipi: bu proje için belirlenen askı tipi.

Kayış uzunluğu: kayışın kanalın üst kısmından askı sistemine kadar olan uzunluğu.

1.2 Type 13 askı sistemi malzemeleri (çeki listesinde gösterilir)

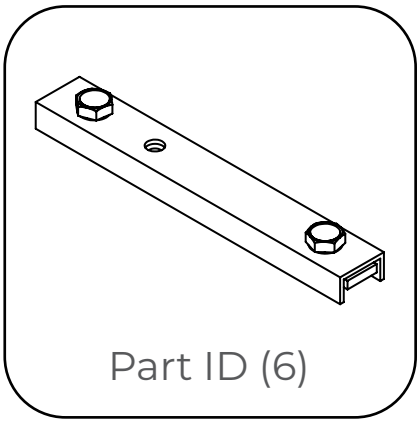

H-Ray bağlantı parçası

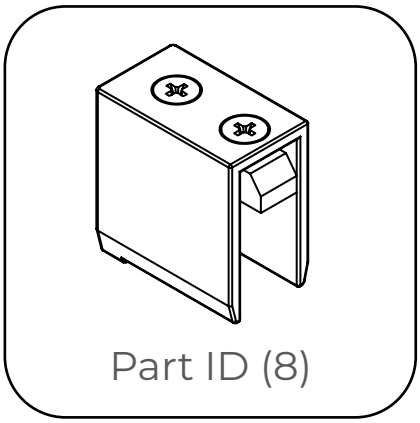

H-Ray uç kapağı

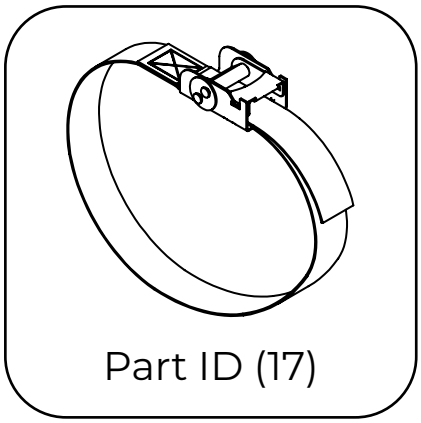

Ø<508 mm [20"] çap için bağlama kemeri

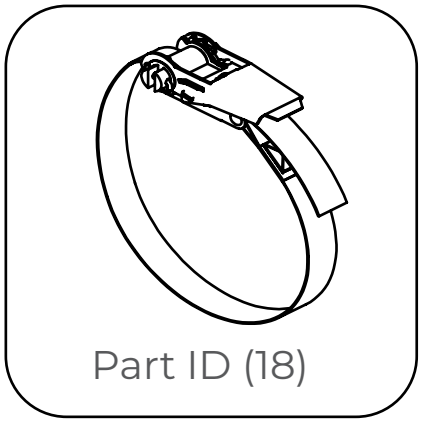

Ø >508 mm [20"] çap için bağlama kemeri

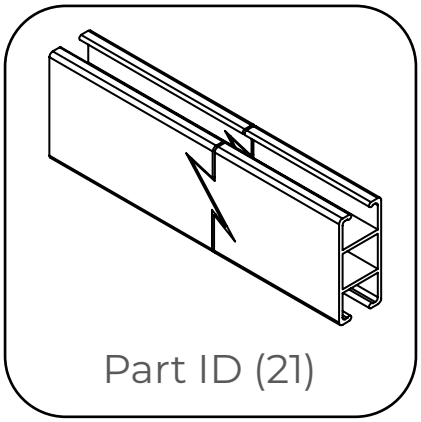

Profil T-Ray

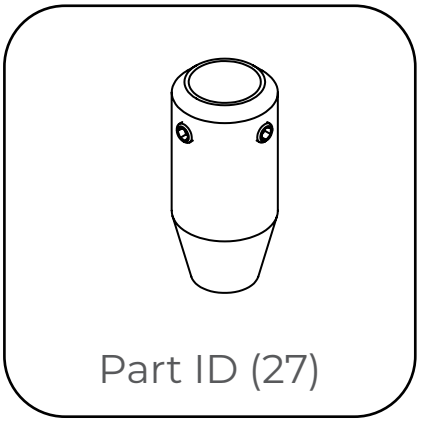

Çubuk ucu bağlantı parçası

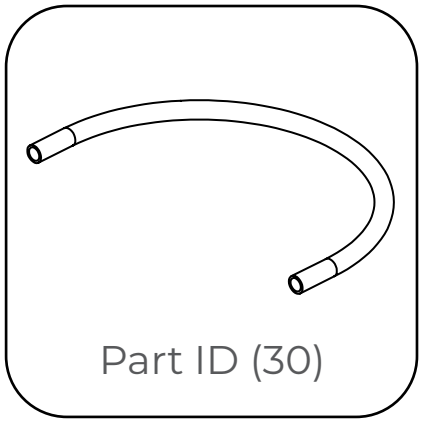

Bükülmüş çubuk

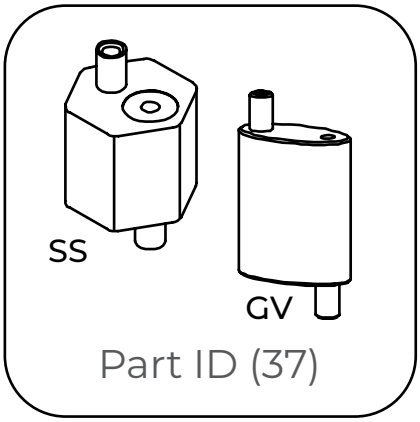

Dikey askılar için ayarlanabilir kablo kilidi
2 seçenek mevcuttur – GV ve SS

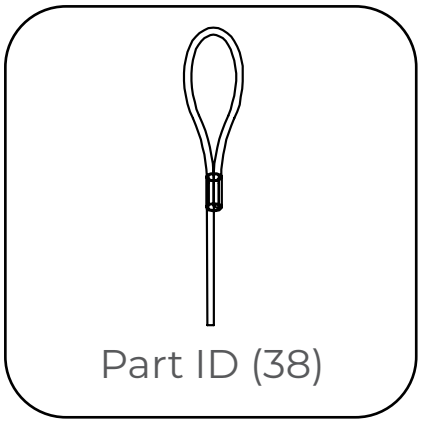

Halkalı ayarlanabilir halat

2.0 ASKI SİSTEMİ MONTAJI

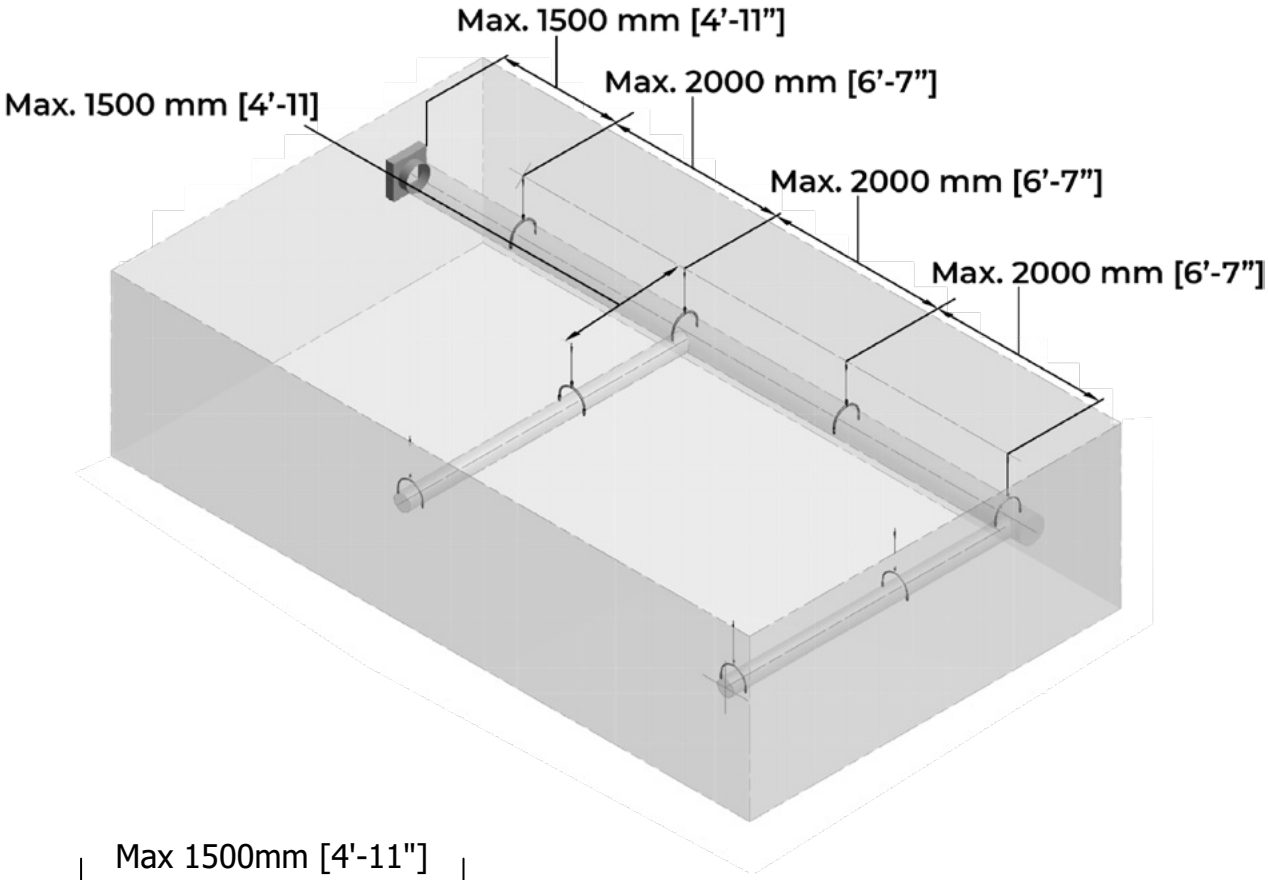

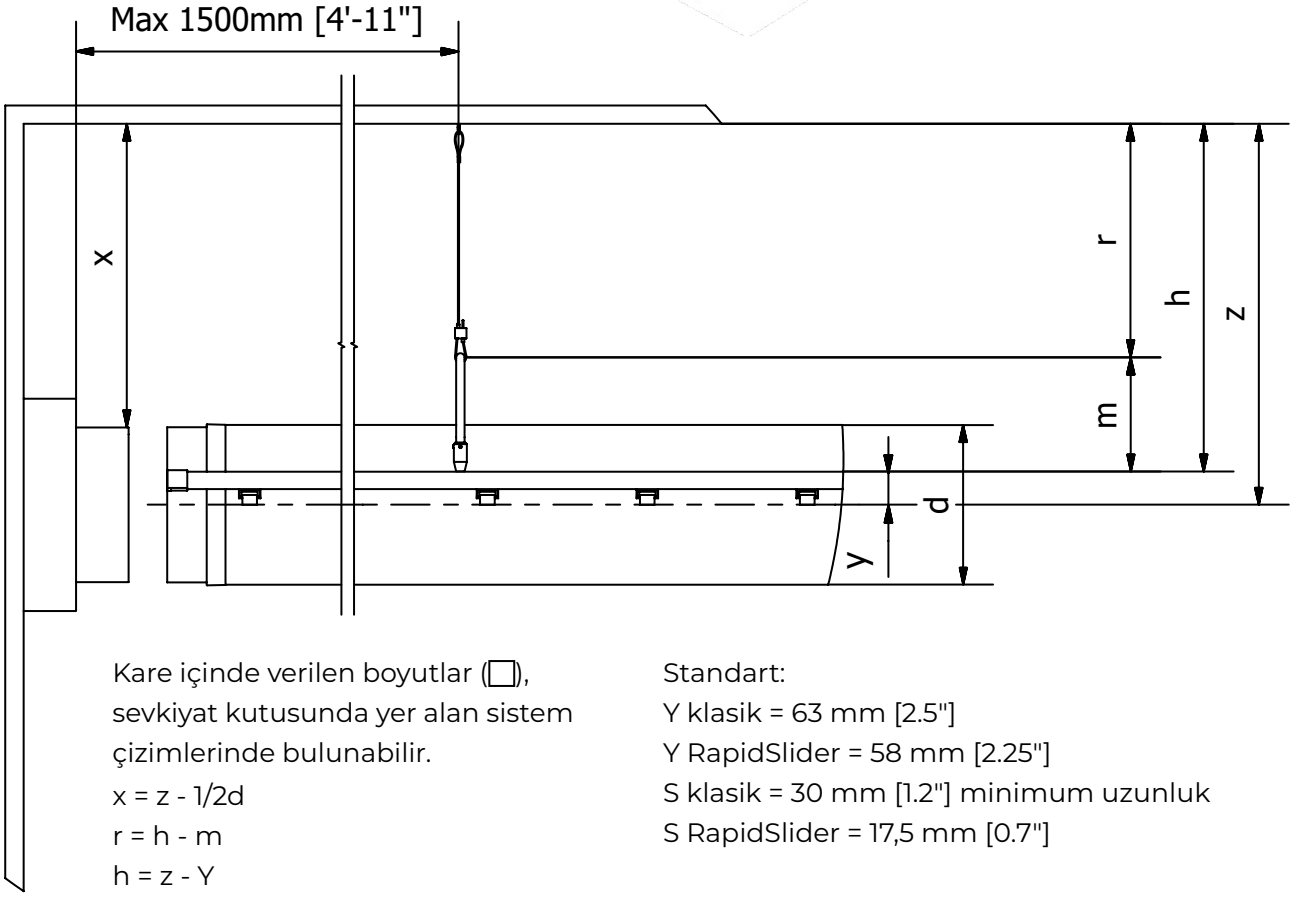

Kare içinde verilen boyutlar (□), sevkiyat kutusunda yer alan sistem çizimlerinde bulunabilir.

x = z - 1/2d

r = h - m

h = z - Y

Y = S + 33 mm [1.3"]

m = sonraki sayfaya bakınız

Standart:

Y klasik = 63 mm [2.5"]

Y RapidSlider = 58 mm [2.25"]

S klasik = 30 mm [1.2"] minimum uzunluk

S RapidSlider = 17,5 mm [0.7"]

Kanalların rayın 30 mm'den [1.2 inç] daha fazla altına sarkmasını sağlamak için kayış uzunlukları Type 06 askıda gerektiği kadar uzatılabilir.

d-Duct Diam. [inch]	d-Duct Diam. [mm]	k	l	m
	100	-	-	-
	160	205	17	142
	200	225	37	162
8	205	228	40	165
	250	250	62	187
10	255	253	65	190
	300	275	87	212
12	305	278	90	215
	315	283	95	220
14	360	305	117	242
	400	325	137	262
16	410	330	142	267
	450	350	162	287
18	460	355	167	292
	500	375	187	312
20	510	380	192	317
22	560	405	217	342
	600	425	237	362
24	610	430	242	367
	630	440	252	377
26	660	455	267	392
	710	480	292	417
28	715	483	295	420
30	765	508	320	445
	800	525	337	462
32	815	533	345	470
34	865	558	370	495
	900	575	387	512
36	915	583	395	520
38	965	608	420	545
	1000	625	437	562
40	1020	635	447	572
42	1070	660	472	597
	1100	675	487	612
44	1120	685	497	622
46	1170	710	522	647
	1200	725	537	662
48	1220	735	547	672
	1250	750	562	687
50	1270	760	572	697
	1300	775	587	712
52	1320	785	597	722
	1400	825	637	762
56	1425	838	650	775
58	1480	865	677	802
	1500	875	687	812
60	1525	888	700	825
62	1580	915	727	852
	1600	925	737	862
64	1630	940	752	877
66	1680	965	777	902
	1700	975	787	912
68	1730	990	802	927
70	1780	1015	827	952
	1800	1025	837	962
72	1830	1040	852	977
	1900	1075	887	1012
76	1930	1090	902	1027
	2000	1125	937	1062
80	2035	1143	955	1080

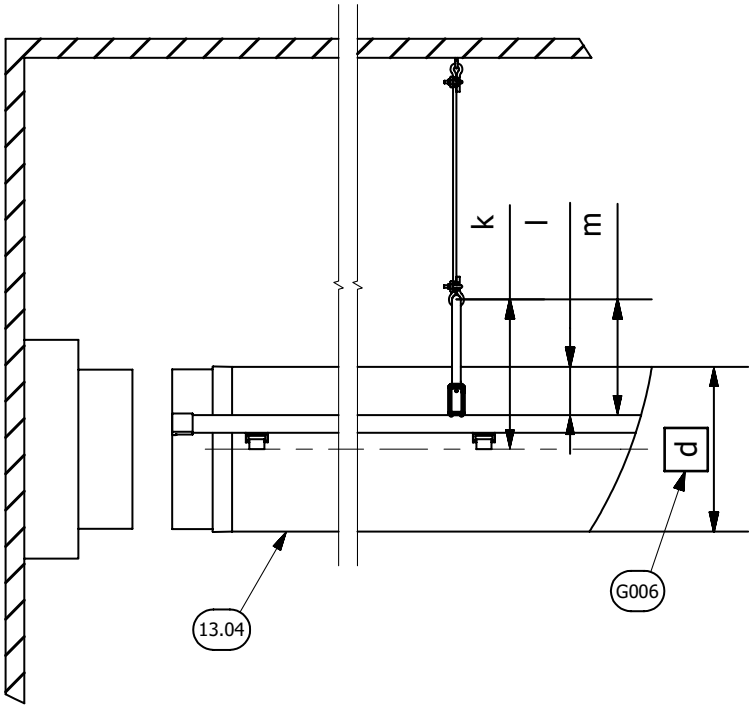

2.1 Ara parça çubuğu bağlantı elemanlarını takın

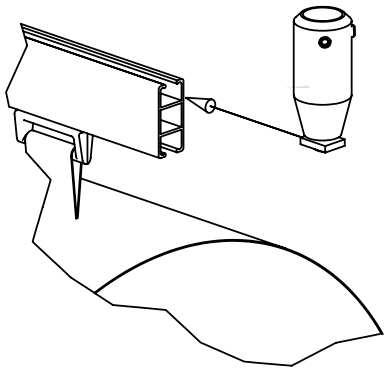

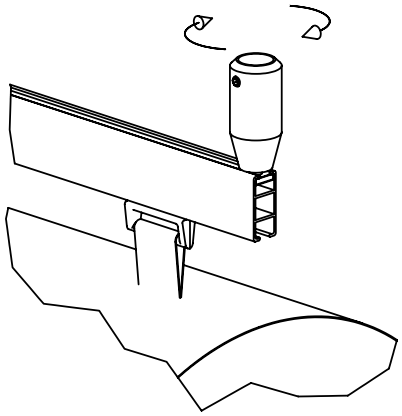

2.2 Ara parça çubuklarını ve bağlantı elemanlarını kullanarak rayları bağlayın

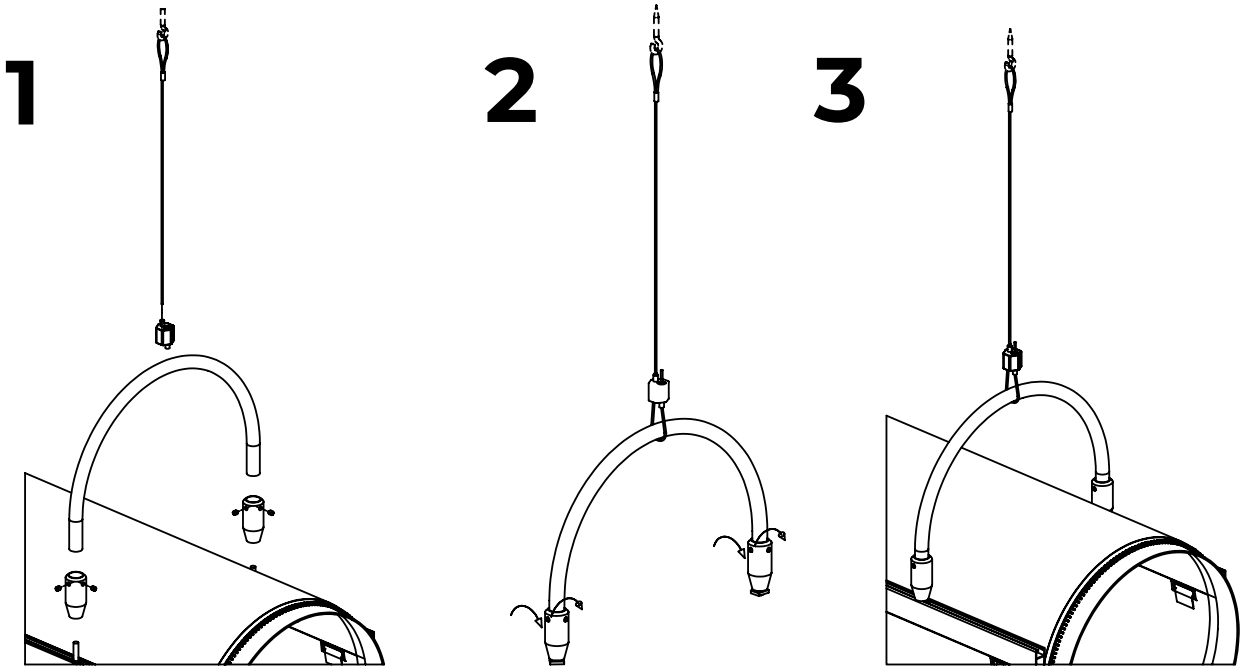

2.3 Profilleri birleştirme

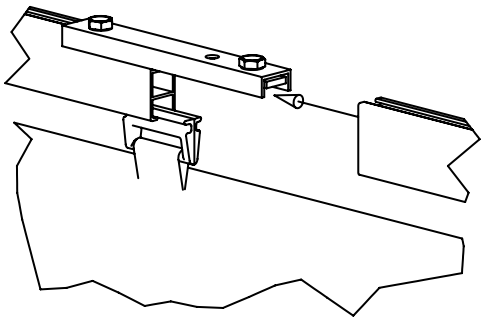

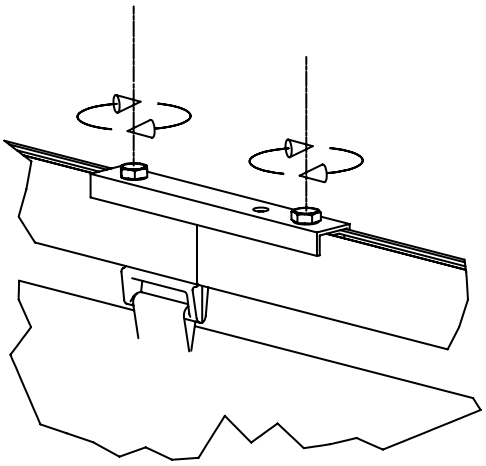

- Kanalın H-Rayına kaydırılması için kaydırıcılar veya bir yumuşak fitil olacaktır.
- Dirsekli sistemler, gerekli açılara tam olarak uyacak şekilde bükülmüş H-Rayı ile sağlanır.

2.4 Dikey askılar

- Tavan yapısına bağlantı yüklenici tarafından sağlanacaktır.
- Döngülü ayarlanabilir kablo - 2/5/10 m [7/16/32'] uzunlukta mevcuttur.

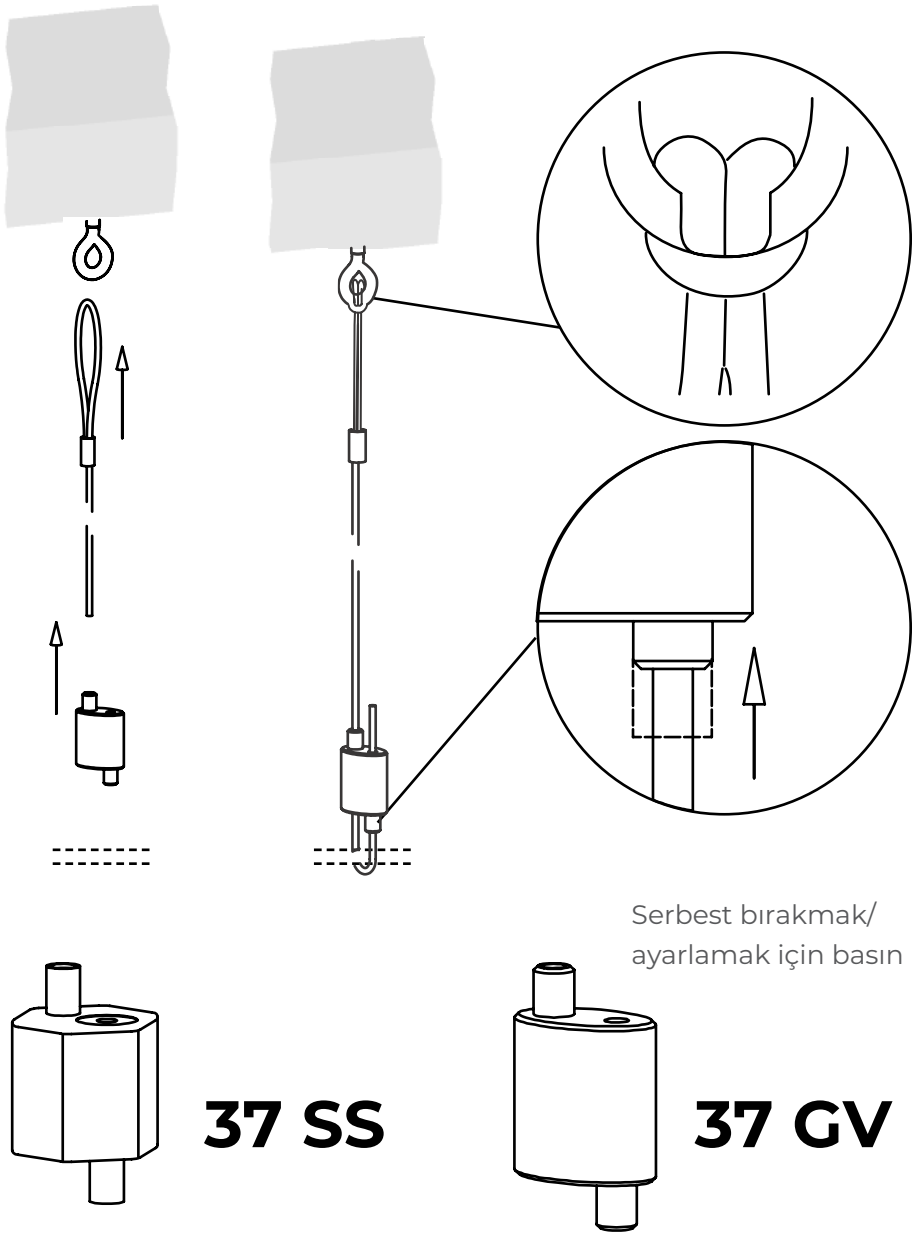

- FabricAir sisteminin ağırlığı < 3 kg/m'dir [< 2 lbs/ft]. Yapıya sabitlenecek ankrajlar buna göre seçilebilir (her zaman 5:1 güvenlik faktörü önerilir).
- Aşındırıcı alanlarda yapının korozyonunu önlemek için duvarlara/tavanlara olan tüm bağlantıların yalıtılmasını öneririz. Daima onaylı boya/sızdırmazlık maddesi kullanın.

NOT! Dikey askılar için donanım miktarları 2 m [6'-7"] aralığa göre hesaplanmıştır. Dikey ankraj aralığı 2 m'den [6'-7"] az olacaksa montajcı ek donanım talep etmelidir.

2.5 Branşmanlar

Üst merkezli branşman

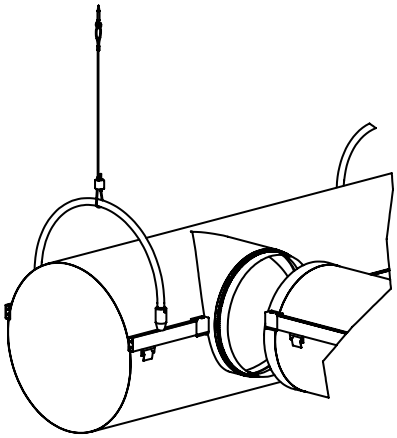

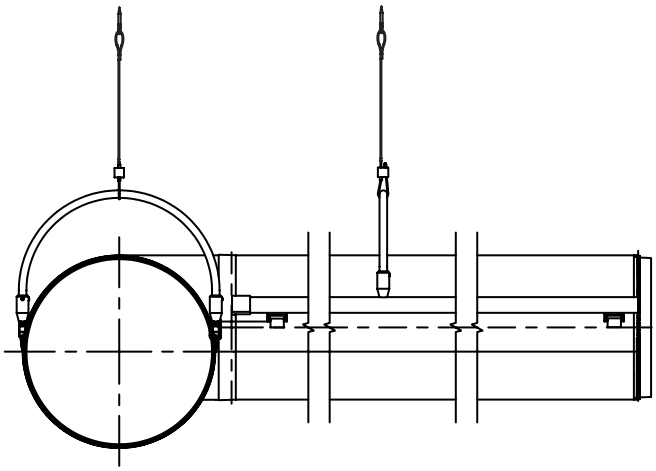

Uzun kayışlı orta merkezli branşman

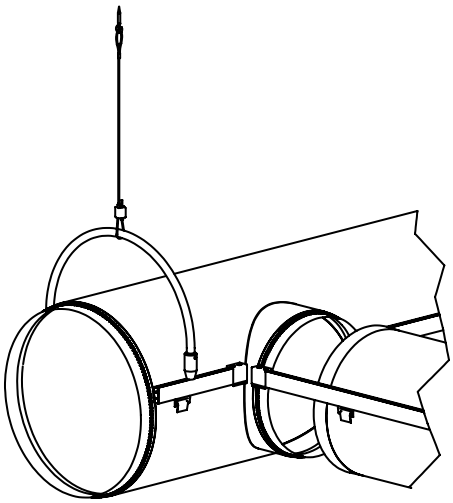

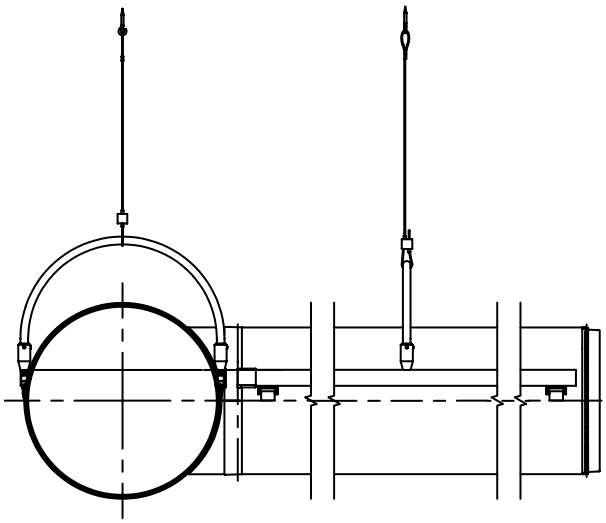

Uzun kayışlı alt merkezli branşman

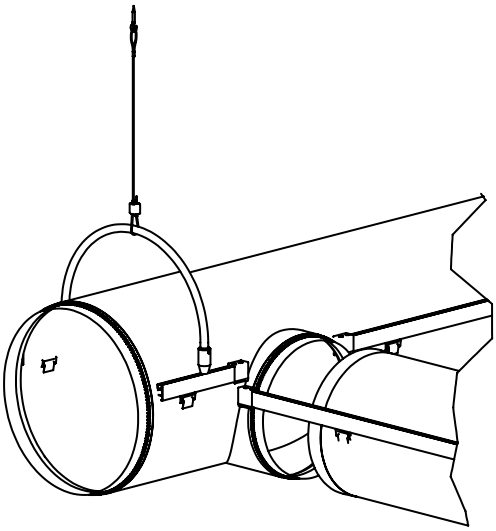

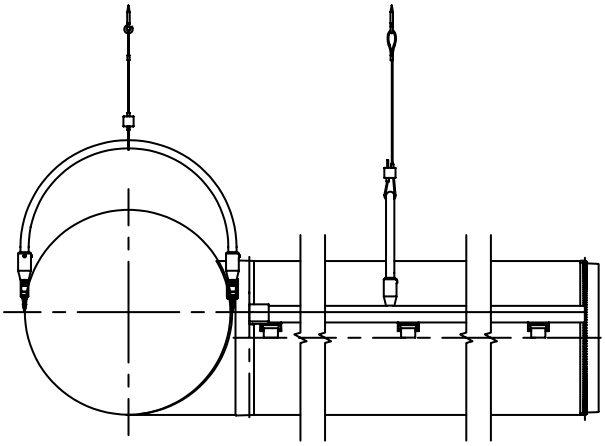

2.6 Askı sisteminin detaylı montajı

Her bir parçanın montajı hakkında detaylı bilgi için QR kodunu okutun.

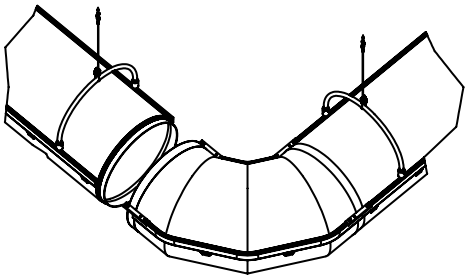

Dönüşler ve dirsekler
Tüm derece ve boyutlar

Çizimler

Tıklayın veya Okutun

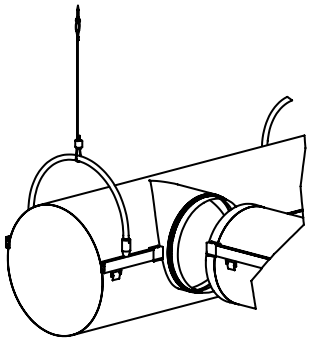

Branşmanlar
Üst / eş / alt merkezli

Çizimler

Tıklayın veya Okutun

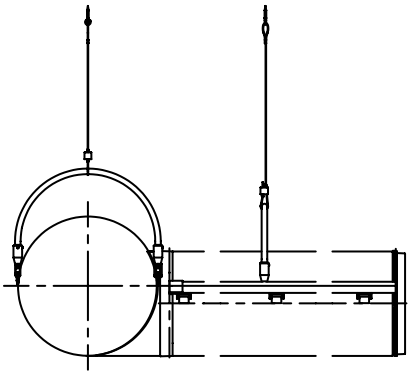

Redüksiyonlar
Üst / eş / alt merkezli

Çizimler

Tıklayın veya Okutun

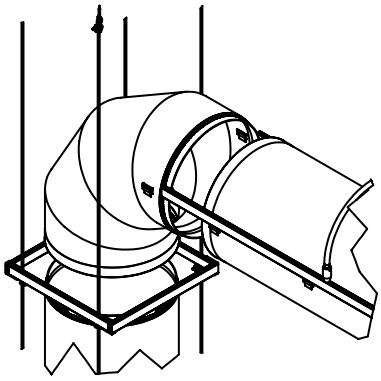

Dikey askı sistemi montaj seçenekleri

Çizimler

Tıklayın veya Okutun

3.0 KUMAŞ HAVA KANALININ MONTAJI

3.1 Bağlama kayışı ile metal kanal bağlantısı

	Basit giriş ağzı	Örtülü giriş ağzı	Akıllı giriş ağzı
Gerekli min. metal kanal uzunluğu	50 mm [2"]	50 mm [2"]	75 mm [3"]
Giriş ağzı uzunluğu	Min. 50 mm [2"] Std. 100 mm [4"]	Min. and std. 100 mm [4"]	Min. and std. 100 mm [4"]

Basit giriş ağzı

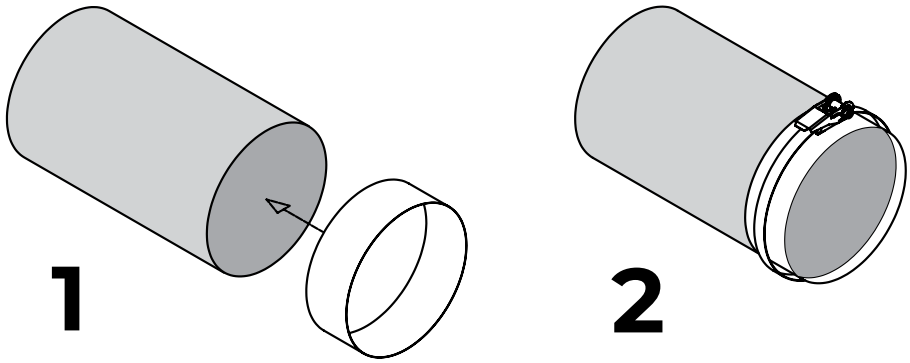

Giriş ağzını metal kanala yerleştirin

Bağlama kemerini takın ve sıkın

Örtülü giriş ağzı

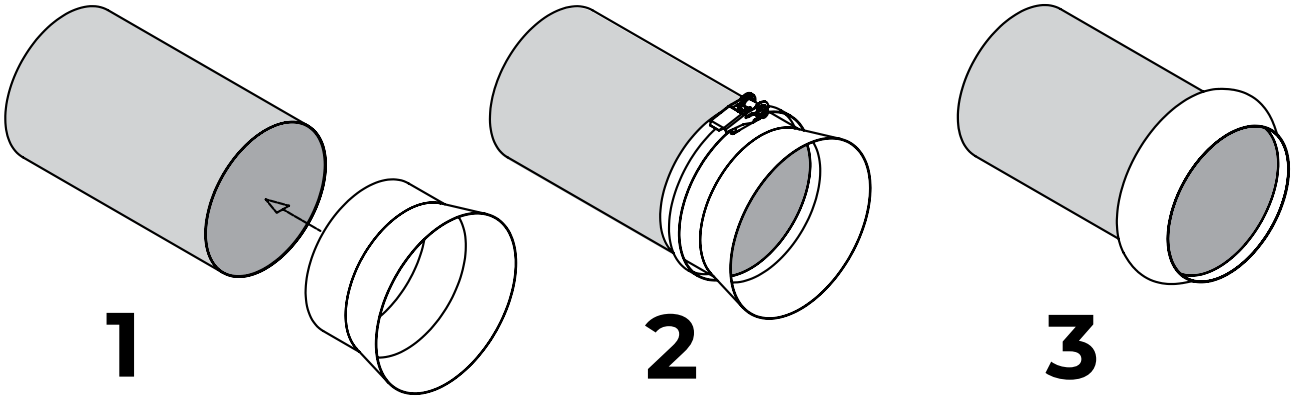

Giriş ağzını metal kanala yerleştirin

Bağlama kemerini takın ve sıkın

Örtüyü kapatın

Akıllı giriş ağzı

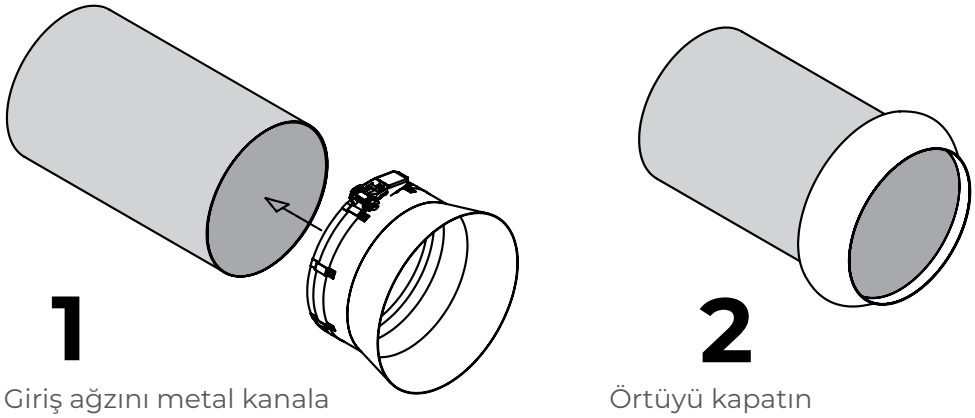

Giriş ağzını metal kanala yerleştirin ve bağlama kemerini sıkın

Örtüyü kapatın

3.2 Bağlama kemerleri

Part ID (17) Kanal Ø < 510 mm [20"]

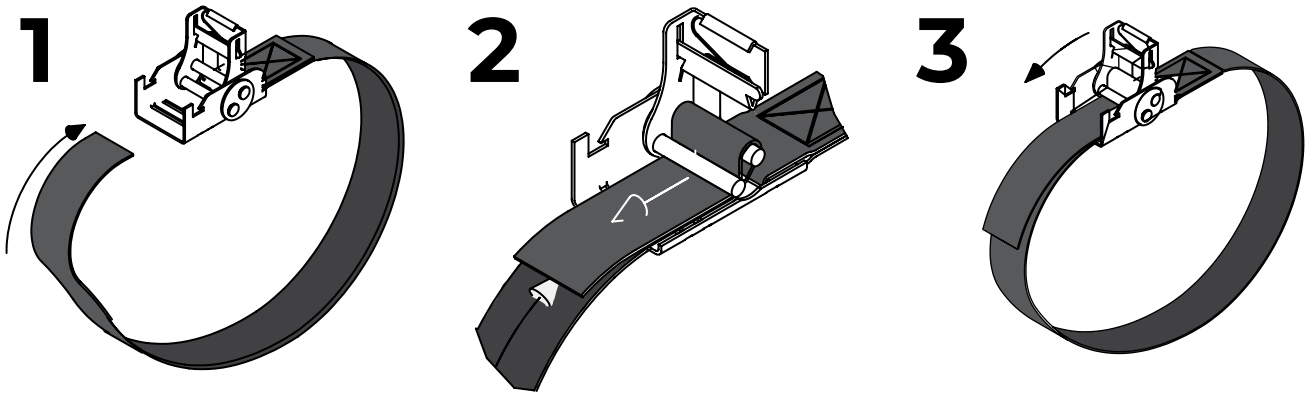

Part ID (18) Kanal Ø >= 510 mm [20"]

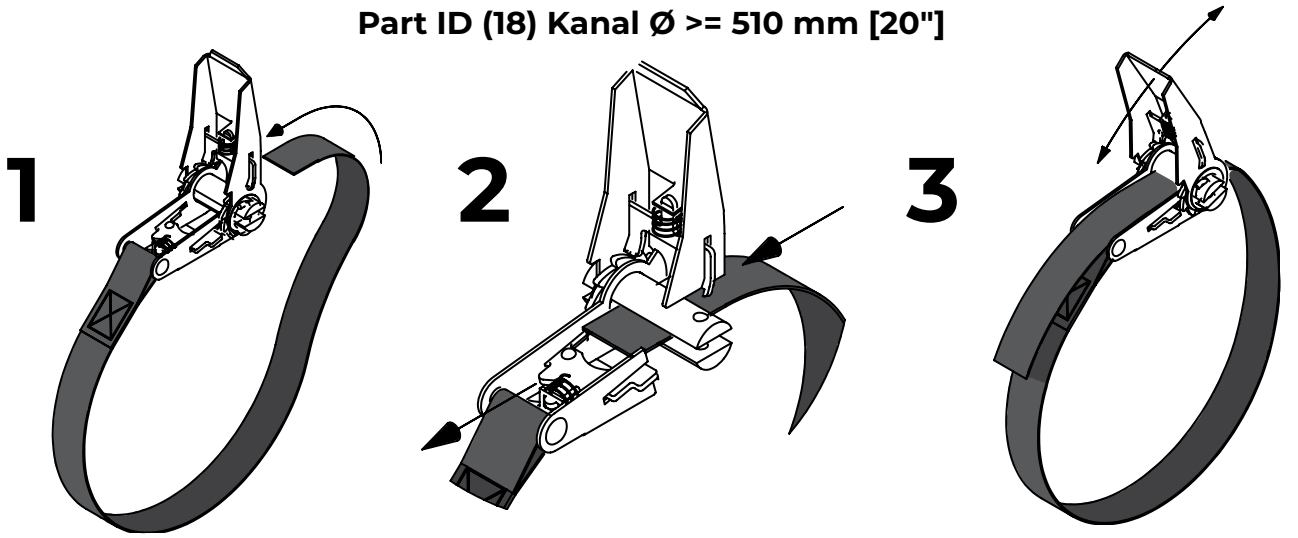

3.3 Kanalın H-Raya montajı

1

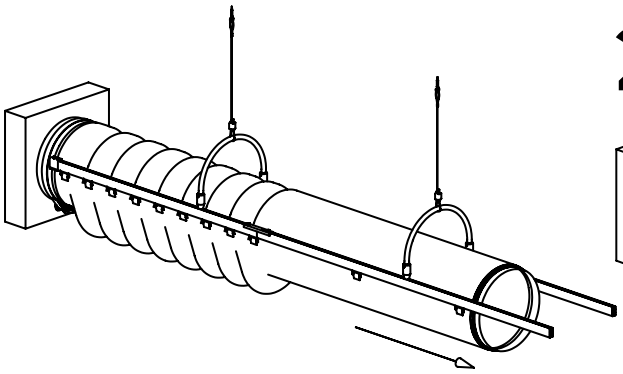

Askıları rayın içine yerleştirin

2

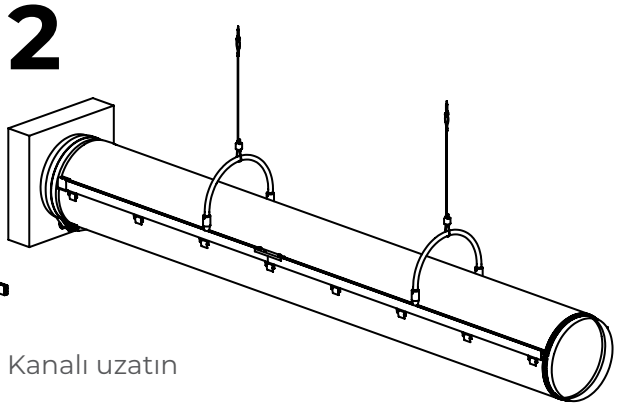

Kanalı uzatın

3

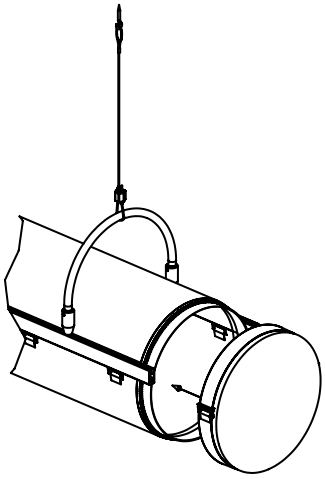

Askıları raya yerleştirin

4

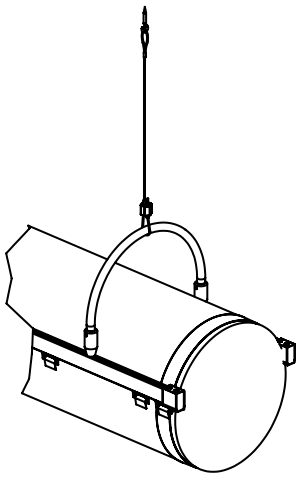

Uç kapağını kanala doğru kaydırın ve fermuar bağlantısını birleştirin.

5

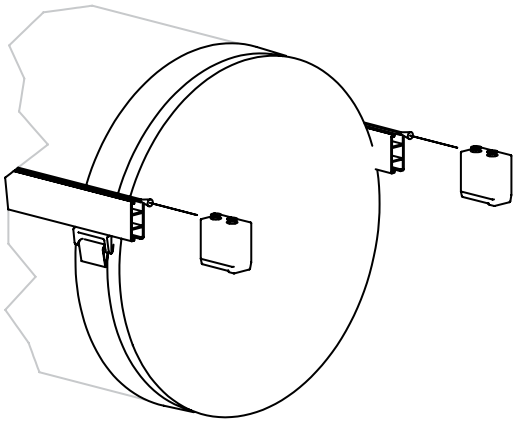

Profil kilidini yerleştirerek kanalı emniyete alın

6

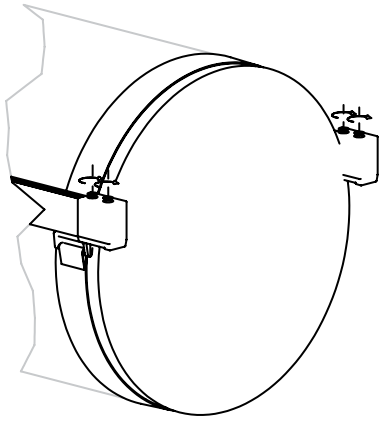

Cıvatayı saat yönüne çevirerek profil kilidini sabitleyin

smart air
solutions.

fabricair.com/contacts

Tüm hakları saklıdır FabricAir®, 2024.
Son versiyon websitesinden indirilebilir fabricair.com
210104173-017 (2024-FEB TR)